ASISTAL
Aluminium Profiles Company

WT60

YALITIMLI KAPI-PENCERE SİSTEMİ
THERMAL WINDOW&DOOR SYSTEM

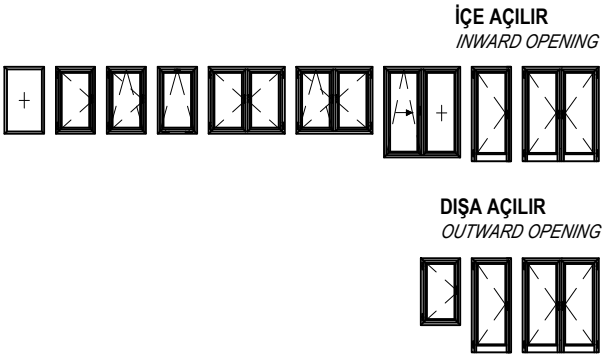

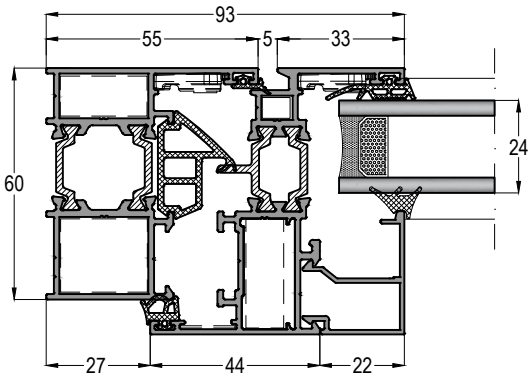

KASA GENİŞLİĞİ : 60 mm
Frame Width
KANAT DERİNLİĞİ : 69 mm
Sash Depth
SİSTEM ET KALINLIĞI : 1,4 mm
System Wall Thickness
ISI BARİYERİ : 22 mm
Insulation Barrier
CAM KALINLIĞI : 12 - 42 mm
Glass Thickness

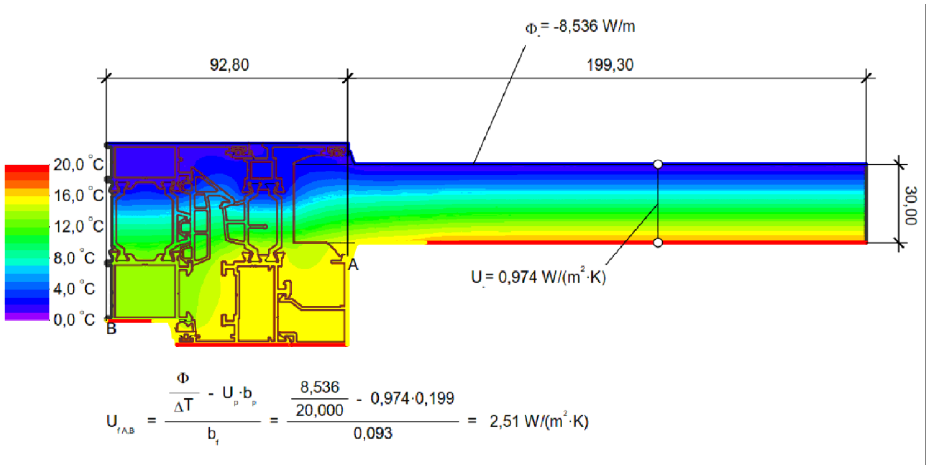

$$U_{f,A,B} = \frac{\frac{\Phi}{\Delta T} - U_g \cdot b_g}{b_f} = \frac{\frac{8,536}{20,000} - 0,974 \cdot 0,199}{0,093} = 2,51\ W/(m^2 \cdot K)$$

Uf değeri cam Ug değerine göre değişkenlik gösterir. Cam Ug değeri 1-0,9 W/m2K olan bir ünitede Uw değeri < 2 W/m2K olabilir
Uf value can be change according to the glass Ug value. If the glass Ug value is 1-0,9 W/m2K, Uw value can be < 2 W/m2K

PROFİL VE AKSESUAR LİSTELERİ

PROFILE & ACCESSORIES LISTS

ASISTAL
Aluminium Profiles Company

WT60

YALITIMLI KAPI-PENCERE SİSTEMİ
THERMAL WINDOW&DOOR SYSTEM

PROFİL LİSTESİ - *PROFILES LIST*

	Jx cm⁴	Jy cm⁴			Jx cm⁴	Jy cm⁴	
WT60 01	16,56	4,56	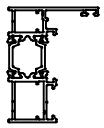	WT60 13	41,39	38,14	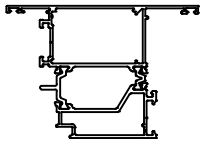
KASA PROFİLİ-47 mm *FRAME PROFILE*	AĞIRLIK / Weight			DIŞA AÇILIR KAPI KANAT PROFİLİ *OUTWARD OPENING DOOR SASH PROFILE*	AĞIRLIK / Weight		
	1,125 kg/mt				1,948 kg/mt		
WT60 02	18,72	7,68	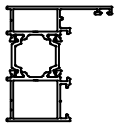	WT60 14	33,94	22,45	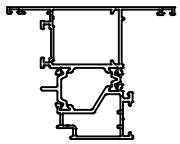
KASA PROFİLİ-55 mm *FRAME PROFILE*	AĞIRLIK / Weight			DIŞA AÇILIR PENCERE KANAT PROFİLİ *OUTWART OPENING DOOR SASH PROFILE*	AĞIRLIK / Weight		
	1,239 kg/mt				1,715 kg/mt		
WT60 03	25,21	17,94	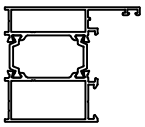	WT60 M10	30,75	6,15	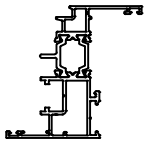
KASA PROFİLİ-70 mm *FRAME PROFILE*	AĞIRLIK / Weight			KANAT PROFİLİ İSPANYOLET KİLİTLEME *SASH PROFILE-MULTI POINT*	AĞIRLIK / Weight		
	1,512 kg/mt				1,393 kg/mt		
WT60 21	21,84	13,70	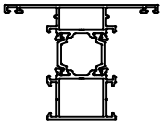	WT60 M11	33,80	8,92	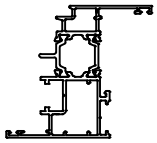
ORTA KAYIT PROFİLİ *TRANSOM-MULLION PROFILE*	AĞIRLIK / Weight			KANAT PROFİLİ İSPANYOLET KİLİTLEME *SASH PROFILE-MULTI POINT*	AĞIRLIK / Weight		
	1,429 kg/mt				1,504 kg/mt		
WT-T01	20,53	11,65	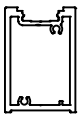	WT60 S11	30,07	6,44	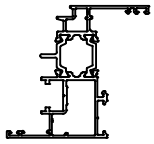
ORTA KAYIT TAKVİYE PROFİLİ *SUPPORTED MULLION PROFILE*	AĞIRLIK / Weight			KANAT PROFİLİ İSPANYOLET KİLİTLEME *SASH PROFILE-MULTI POINT*	AĞIRLIK / Weight		
	1,515 kg/mt				1,406 kg/mt		
WT-K01	0,096	1,90		WT60 M12	48,63	22,06	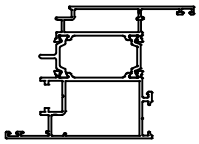
ORTA KAYIT TAKVİYE PROFİL KAPAĞI *SUPPORTED MULLION PROFILE CAP*	AĞIRLIK / Weight			İÇE AÇILIR KAPI KANAT PROFİLİ-İSPANYOLET KİL. *INWARD OPENING DOOR SASH PROFILE-MULTI POINT*	AĞIRLIK / Weight		
	0,109 kg/mt				1,828 kg/mt		
WT60 22	29,86	13,50	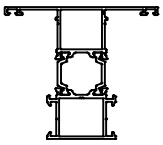	WT60 M13	40,93	36,87	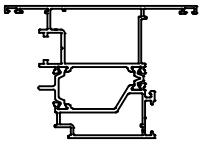
KANAT İÇİ ORTA KAYIT PROFİLİ *TRANSOM-MULLION PROFILE FOR SASH PROFILES*	AĞIRLIK / Weight			DIŞA AÇILIR KAPI KANAT PROFİLİ-İSPANYOLET KİL. *OUTWARD OPENING DOOR SASH PROFILE-MULTI POINT*	AĞIRLIK / Weight		
	1,445 kg/mt				1,953 kg/mt		
WT60 10	28,29	4,49	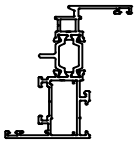	WT60 41	22,82	8,83	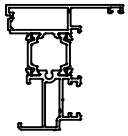
KANAT PROFİLİ *SASH PROFILE*	AĞIRLIK / Weight			ÇİFT KANAT ADAPTÖR PROFİLİ *DOUBLE SASH ADAPTER PROFILE*	AĞIRLIK / Weight		
	1,268 kg/mt				1,391 kg/mt		
WT60 11	32,37	7,72	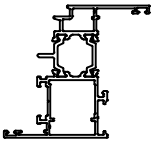	WT60 42	24,13	8,40	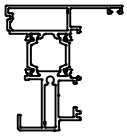
KANAT PROFİLİ *SASH PROFILE*	AĞIRLIK / Weight			ÇİFT KANAT ADAPTÖR PROFİLİ-MULTI POINT *DOUBLE SASH ADAPTER PROFILE - MULTI POINT*	AĞIRLIK / Weight		
	1,474 kg/mt				1,437 kg/mt		
WT60 12	50,33	26,92	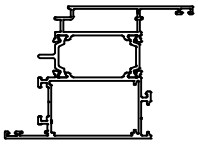	WT60 43	16,41	7,28	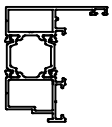
İÇE AÇILIR KAPI KANAT PROFİLİ *INWARD OPENING DOOR SASH PROFILE*	AĞIRLIK / Weight			DIŞA AÇILIR KAPI ADAPTÖR PROFİLİ *OUTWARD OPENING DOOR ADAPTER PROFILE*	AĞIRLIK / Weight		
	1,842 kg/mt				1,176 kg/mt		

Profil ağırlıklarımız teorik olup; teslim anındaki tartımız geçerlidir.
Profile weights are theoretical and the weight at the time of delivery is valid.

PROFİL LİSTESİ - *PROFILES LIST*

WT60 50	Jx cm⁴	Jy cm⁴	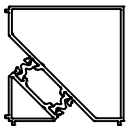	12-7704	
	22,53	22,05			
90° KÖŞE PROFİLİ *CORNER PROFİLE*	AĞIRLIK / Weight			ADAPTÖR PROFİLİ *ADAPTER PROFILE*	AĞIRLIK / Weight
	1,484 kg/mt				0,164 kg/mt
WT60 51	Jx cm⁴	Jy cm⁴	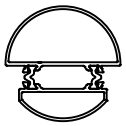	12-02	
	15,51	12,55			
EKSENEL DÖNÜŞ PROFİLİ *CORNER PROFİLE*	AĞIRLIK / Weight			DAMLALIK PROFİLİ *RAINDROP PROFILE*	AĞIRLIK / Weight
	1,327 kg/mt				0,136 kg/mt
WT60 31	Jx cm⁴	Jy cm⁴	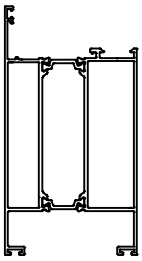	12-41	
	124,77	58,98			
ETEK PROFİLİ-108 mm *BOTTOM PLATE PROFILE*	AĞIRLIK / Weight			TİJ PROFİLİ *GLAZING BEAD PROFILE*	AĞIRLIK / Weight
	2,638 kg/mt				0,118 kg/mt
				60-G01	
				CAM TAKOZ PROFİLİ *GLASS SUPPORT PROFILE*	AĞIRLIK / Weight
					0,309 kg/mt
WT60 33	Jx cm⁴	Jy cm⁴	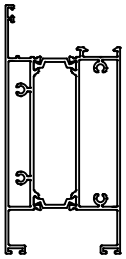	11-004	
	111,97	47,26			
ETEK PROFİLİ-108 mm *BOTTOM PLATE PROFILE*	AĞIRLIK / Weight			CAM ÇITASI-4 mm *GLAZING BEAD PROFILE*	AĞIRLIK / Weight
	2,772 kg/mt				0,181 kg/mt
				11-006	
				CAM ÇITASI-6 mm *GLAZING BEAD PROFILE*	AĞIRLIK / Weight
					0,218 kg/mt
WT60 32				11-010	
EŞİK PROFİLİ *BOTTOM RAIL PROFILE*	AĞIRLIK / Weight			CAM ÇITASI-10 mm *GLAZING BEAD PROFILE*	AĞIRLIK / Weight
	0,664 kg/mt				0,233 kg/mt
12-7701				11-015	
DİK BAĞLANTI PROFİLİ *T CONNECTIONS PROFILE OUTSIDE*	AĞIRLIK / Weight			CAM ÇITASI-15 mm *GLAZING BEAD PROFILE*	AĞIRLIK / Weight
	1,041 kg/mt				0,241 kg/mt
12-7702				11-017	
DİK BAĞLANTI PROFİLİ *T CONNECTIONS PROFILE INSIDE*	AĞIRLIK / Weight			CAM ÇITASI-17 mm *GLAZING BEAD PROFILE*	AĞIRLIK / Weight
	0,461 kg/mt				0,250 kg/mt
12-7703				11-020	
DAMLALIK PROFİLİ *RAINDROP PROFILE*	AĞIRLIK / Weight			CAM ÇITASI-20 mm *GLAZING BEAD PROFILE*	AĞIRLIK / Weight
	0,421 kg/mt				0,276 kg/mt

Profil ağırlıklarımız teorik olup; teslim anındaki tartımız geçerlidir.
Profile weights are theoretical and the weight at the time of delivery is valid.

PROFİL LİSTESİ - *PROFILES LIST*

11-022			**12-94**		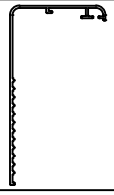
CAM ÇITASI-22 mm *GLAZING BEAD PROFILE*	AĞIRLIK / Weight 0,282 kg/mt		PERVAZ PROFİLİ *BORDER PROFILE*	AĞIRLIK / Weight 0,602 kg/mt	
11-026			**10-010075-00**		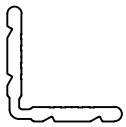
CAM ÇITASI-26 mm *GLAZING BEAD PROFILE*	AĞIRLIK / Weight 0,296 kg/mt		KÖŞE TAKOZU-7,5 mm *CORNER JOINT*	AĞIRLIK / Weight 2,009 kg/m	
11-028			**10-010106-00**		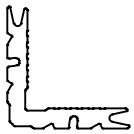
CAM ÇITASI-28 mm *GLAZING BEAD PROFILE*	AĞIRLIK / Weight 0,302 kg/mt		KÖŞE TAKOZU-10,6 mm *CORNER JOINT*	AĞIRLIK / Weight 2,653 kg/mt	
11-030			**10-010140-00**		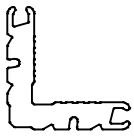
CAM ÇITASI-30 mm *GLAZING BEAD PROFILE*	AĞIRLIK / Weight 0,308 kg/mt		KÖŞE TAKOZU-14,2 mm *CORNER JOINT*	AĞIRLIK / Weight 3,582 kg/mt	
11-032			**FC10-158-00**		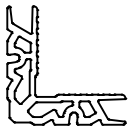
CAM ÇITASI-32 mm *GLAZING BEAD PROFILE*	AĞIRLIK / Weight 0,315 kg/mt		KÖŞE TAKOZU-15,8 mm *CORNER JOINT*	AĞIRLIK / Weight 2,566 gr/m	
11-035			**10-010225-00**		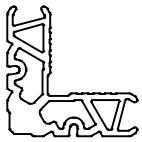
CAM ÇITASI-35 mm *GLAZING BEAD PROFILE*	AĞIRLIK / Weight 0,323 kg/mt		KÖŞE TAKOZU-22,5 mm *CORNER JOINT*	AĞIRLIK / Weight 3,564 kg/mt	
11-038			**10-010294-00**		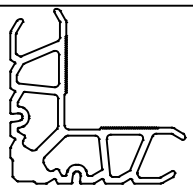
CAM ÇITASI-38 mm *GLAZING BEAD PROFILE*	AĞIRLIK / Weight 0,333 kg/mt		KÖŞE TAKOZU-29,4 mm *CORNER JOINT*	AĞIRLIK / Weight 4,825 kg/mt	
11-040			**10-010382-00**		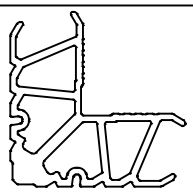
CAM ÇITASI-40 mm *GLAZING BEAD PROFILE*	AĞIRLIK / Weight 0,325 kg/mt		KÖŞE TAKOZU-38,2 mm *CORNER JOINT*	AĞIRLIK / Weight 5,255 kg/mt	
11-044			**10-010429-00**		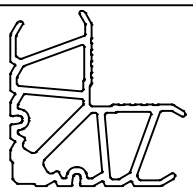
CAM ÇITASI-44 mm *GLAZING BEAD PROFILE*	AĞIRLIK / Weight 0,339 kg/mt		KÖŞE TAKOZU-42,7 mm *CORNER JOINT*	AĞIRLIK / Weight 5,483 kg/mt	
12-54					
PERVAZ PROFİLİ *BORDER PROFILE*	AĞIRLIK / Weight 0,326 kg/mt				

Profil ağırlıklarımız teorik olup; teslim anındaki tartımız geçerlidir.
Profile weights are theoretical and the weight at the time of delivery is valid.

AKSESUAR LİSTESİ - *ACCESSORIES LIST*

EPW1-01			KF 67-1000		
DIŞ CAM FİTİLİ - 3 mm *OUTER GLAZING GASKET*	KOLİ MİKTARI/Package 214 mt / 15 kg		FIRÇA FİTİL *BRUSH GASKET*	KOLİ MİKTARI/Package 600 mt / kg	
EP2-01			ASI-F 100A		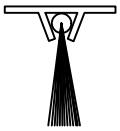
İÇ CAM FİTİLİ - 3 mm *INNER GLAZING GASKET*	KOLİ MİKTARI/Package 440 mt / 15 kg		KAPI ALTI FIRÇASI *DOOR BRUSH GASKET*	KOLİ MİKTARI/Package Adet / Piece	
EP2-02			ASI-H 9730		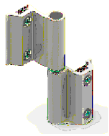
İÇ CAM FİTİLİ - 4 mm *INNER GLAZING GASKET*	KOLİ MİKTARI/Package 300 mt / 15 kg		SİSTEM İKİLİ MENTEŞE *DOUBLE SYSTEM HINGE*	KOLİ MİKTARI/Package 250 Adet / Piece	
EP2-03		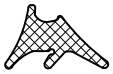	ASI-H 9733		
İÇ CAM FİTİLİ - 5 mm *INNER GLAZING GASKET*	KOLİ MİKTARI/Package 250 mt / 15 kg		SİSTEM ÜÇLÜ MENTEŞE *TRIPLE SYSTEM HINGE*	KOLİ MİKTARI/Package 250 Adet / Piece	
EPW3-S01			ASI-H 3300		
KASA BİNİ FİTİLİ *FRAME GASKET*	KOLİ MİKTARI/Package 15 mt / 15 kg		SİSTEM KAPI MENTEŞESİ *SYSTEM DOOR HINGE*	KOLİ MİKTARI/Package Adet / Piece	
EPW3-N02			ASI-V 820		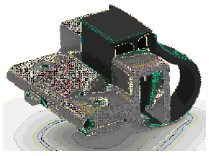
KANAT BİNİ FİTİLİ *SASH GASKET*	KOLİ MİKTARI/Package 275 mt / 15 kg		VASİSTAS AÇILIM KOLU *TRANSOM OPENING HANDLE*	KOLİ MİKTARI/Package 30 Adet / Piece	
EPW3-02			ASI-V 816		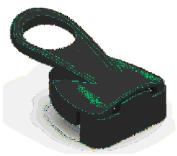
KANAT BİNİ FİTİLİ-COEX *SASH GASKET*	KOLİ MİKTARI/Package 275 mt / 15 kg		VASİSTAS AÇILIM KOLU *TRANSOM OPENING HANDLE MULTIPOINT*	KOLİ MİKTARI/Package 50 Adet / Piece	
EPW3-05		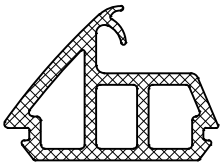	ASI-V 1000		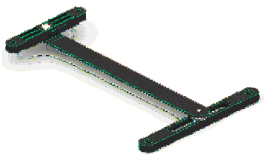
ORTA BİNİ FİTİLİ *GASKET FOR OPEN JOINT*	KOLİ MİKTARI/Package 60 mt / 12,3 kg		VASİSTAS MAKAS (PVC) *TRANSOM RESTRICTER*	KOLİ MİKTARI/Package 120 Adet / Piece	
EPW3-05K		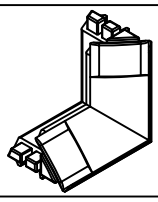	ASI-V 1080		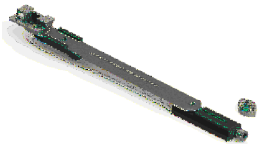
VULKANİZE FİTİLİ *GASKET FOR CORNER*	KOLİ MİKTARI/Package Adet / Piece		VASİSTAS MAKAS *TRANSOM RESTRICTER*	KOLİ MİKTARI/Package 60 Adet / Piece	
EPW4-03		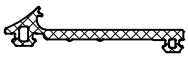	ASI-V 1275-3		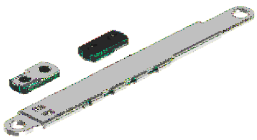
EŞİK FİTİLİ *BOTTOM RAIL GASKET*	KOLİ MİKTARI/Package mt / 15 kg	SC:1/2	VASİSTAS 3 KADEMELİ ÇELİK MAKAS *TRANSOM RESTRICTER WITH 3 POSITIONS*	KOLİ MİKTARI/Package 10 Adet / Piece	

AKSESUAR LİSTESİ - *ACCESSORIES LIST*

ASI-V 1275-5		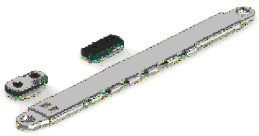	**ASI-KA VNT**		
VASİSTAS 5 KADEMELİ ÇELİK MAKAS *TRANSOM RESTRICTER WITH 5 POSITIONS*	KOLİ MİKTARI/Package 10 Adet / Piece		KANAT SABİTLEME *SASH FIXING*	KOLİ MİKTARI/Package Adet / Piece	
ASI-WH 001			**ASI-LTT K01**		
KARE MİLLİ PENCERE KOLU *WINDOW HANDLE*	KOLİ MİKTARI/Package Adet / Piece		ÇİFT KANAT AÇILIM PASİF KANAT LEVYE KOL *INACTIVE SASH HIDDEN HANDLE*	KOLİ MİKTARI/Package Takım / Set	
ASI-WH 001A			**ASI-RS 001**		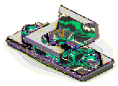
KARE MİLLİ PENCERE KOLU-ANAHTARLI *WINDOW HANDLE WITH LOCK*	KOLİ MİKTARI/Package Adet / Piece		PİM KARŞILIĞI *ROD PROFILE STRIKES*	KOLİ MİKTARI/Package 120 Adet / Piece	
ASI-WH 001B		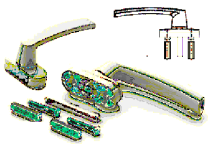	**ASI-RP 001**		
KARE MİLLİ PENCERE KOLU - İKİLİ TAKIM *WINDOW HANDLE WITH LOCK*	KOLİ MİKTARI/Package Takım / Set		TİJ PİMİ *ROD PROFILE LOCKING*	KOLİ MİKTARI/Package Adet / Piece	
ASI-DH 002			**ASI-DH 60Y**		
KAPI KOLU *DOOR HANDLE*	KOLİ MİKTARI/Package Adet / Piece		ÇEKME KAPI KOLU *DOOR HANDLE*	KOLİ MİKTARI/Package Adet / Piece	
ASI-WH 003			**ASI-153 35**		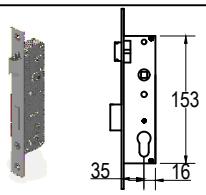
TEK DİLLİ EKSENEL KOL *WINDOW HANDLE*	KOLİ MİKTARI/Package Adet / Piece		DİLLİ KİLİT *MOURTISE LOCK WITH CYLINDER*	KOLİ MİKTARI/Package Adet / Piece	
ASI-WH 004		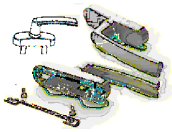	**ASI-LS 90185D**		
ÇİFT DİLLİ EKSENEL KOL *WINDOW HANDLE*	KOLİ MİKTARI/Package Adet / Piece		DİLLİ KİLİT KARŞILIĞI *LOCK STRIKES*	KOLİ MİKTARI/Package Adet / Piece	
ASI-WH 004A			**ASI-155 35**		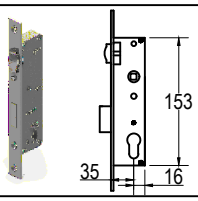
ÇİFT DİLLİ EKSENEL KOL - ANAHTARLI *WINDOW HANDLE WITH LOCK*	KOLİ MİKTARI/Package Adet / Piece		MAKARALI KİLİT *MOURTISE LOCK WITH ROLLER*	KOLİ MİKTARI/Package Adet / Piece	
ASI-KA M108		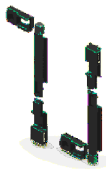	**ASI-LS 90185M**		
EKSENEL KOL KİLİTLEME MEKANİZMASI *LOCKING FOR WINDOW*	KOLİ MİKTARI/Package Adet / Piece		MAKARALI KİLİT KARŞILIĞI *ROLLER LOCK STRIKES*	KOLİ MİKTARI/Package Adet / Piece	
ASI-KA P200		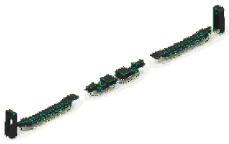	**ASI-BRL 90**		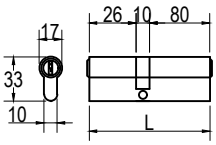
EKSENEL KOL KİLİTLEME MEKANİZMASI *LOCKING FOR WINDOW*	KOLİ MİKTARI/Package Adet / Piece		90 LIK BAREL *CYLINDER 90*	KOLİ MİKTARI/Package 250 Adet / Piece	

AKSESUAR LİSTESİ - *ACCESSORIES LIST*

ASI-225			ASI-B 2215		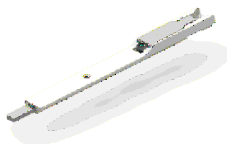
BAREL AYNASI (Beyaz,Siyah,Gri) *DOOR HANDLE CYLINDER (White,Black,Grey)*	KOLİ MİKTARI/Package		SÜRGÜ KİLİTLEME-UZUN *SASH FIXING LOCK-LONG*	KOLİ MİKTARI/Package	
	Adet / Piece			120 Adet / Piece	
ASI-WH 007			WT60 41HOK		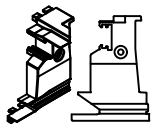
DIŞA AÇILIR KARE MİLLİ PENCERE KOLU *BAS WINDOW HANDLE FOR OUTWARD OPENING*	KOLİ MİKTARI/Package		ADAPTÖR KAPAĞI *ADAPTER COVER*	KOLİ MİKTARI/Package	
	Adet / Piece			Alt-üst 1 takım	
ASI-GB 001		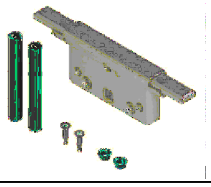	WT60 42HOK		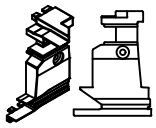
DIŞA AÇILIM KOL MEKANİZMASI *LOCKING FOR WINDOW FOR OUTWARD OPENING*	KOLİ MİKTARI/Package		ADAPTÖR KAPAĞI *ADAPTER COVER*	KOLİ MİKTARI/Package	
	Adet / Piece			Alt-üst 1 takım	
ASI-RP 002			WT60 -P01		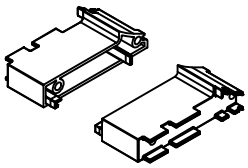
DIŞA AÇILIM TİJ PİMİ *ROD PROFILE LOCKING FOR OUTWARD OPENING*	KOLİ MİKTARI/Package		EŞİK PROFİL KAPAĞI *WT60 32 COVER*	KOLİ MİKTARI/Package	
	Adet / Piece			Sağ-Sol 1 takım	
ASI-RS 003		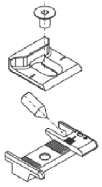	WT77 -P02		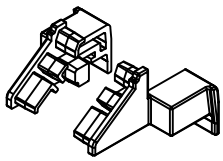
DIŞA AÇILIM PİM KARŞILIĞI *ROD PROFILE STRIKES FOR OUTWARD OPENING*	KOLİ MİKTARI/Package		DAMLALIK KAPAĞI *DROPPER COVER*	KOLİ MİKTARI/Package	
	Adet / Piece			Sağ-Sol 1 takım	
ASI-OA 001		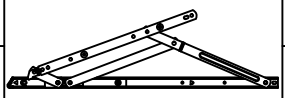	ASI-WDC 01		
DIŞA AÇILIM MAKAS -10" *EUROGROVE ARM FOR OUTWARD OPENING*	KOLİ MİKTARI/Package		YAĞMUR TAHLİYE KAPAĞI *WATER REJECT COVER*	KOLİ MİKTARI/Package	
	Adet / Piece			Adet / Piece	
ASI-OA 002		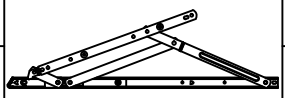	ASI-WDC 02		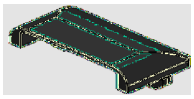
DIŞA AÇILIM MAKAS -16" *EUROGROVE ARM FOR OUTWARD OPENING*	KOLİ MİKTARI/Package		KLAPELİ YAĞMUR TAHLİYE KAPAĞI *WATER REJECT COVER*	KOLİ MİKTARI/Package	
	Adet / Piece			Adet / Piece	
ASI-OA 003		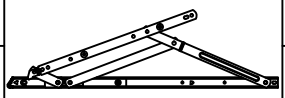	ASI-DB 7123		
DIŞA AÇILIM MAKAS -22" *EUROGROVE ARM FOR OUTWARD OPENING*	KOLİ MİKTARI/Package		DİK BAĞLANTI *T JOINT*	KOLİ MİKTARI/Package	
	Adet / Piece			Adet / Piece	
ASI-OA 004		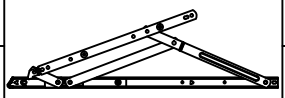	ASI-DB 7175		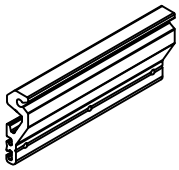
DIŞA AÇILIM MAKAS -28" *EUROGROVE ARM FOR OUTWARD OPENING*	KOLİ MİKTARI/Package		DİK BAĞLANTI *T JOINT*	KOLİ MİKTARI/Package	
	Adet / Piece			Adet / Piece	
ASI-B 2217			ASI-DB 7222		
SÜRGÜ KİLİTLEME-KISA *SASH FIXING LOCK-SHORT*	KOLİ MİKTARI/Package		DİK BAĞLANTI *T JOINT*	KOLİ MİKTARI/Package	
	240 Adet / Piece			Adet / Piece	

AKSESUAR LİSTESİ - *ACCESSORIES LIST*

ASI-DB 7276		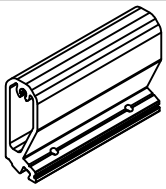	ASI-KT 2632		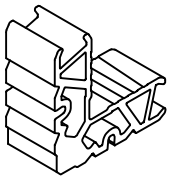
DİK BAĞLANTI *T JOINT*	KOLİ MİKTARI/Package Adet / Piece		PRES KÖŞE BAĞLANTI *CORNER JOINT*	KOLİ MİKTARI/Package Adet / Piece	
ASI-KT 0806		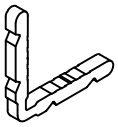	ASI-KT 2906		
PRES KÖŞE BAĞLANTI *CORNER JOINT*	KOLİ MİKTARI/Package Adet / Piece		PRES KÖŞE BAĞLANTI *CORNER JOINT*	KOLİ MİKTARI/Package Adet / Piece	
ASI-KT 1006		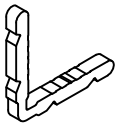	ASI-KT 2928		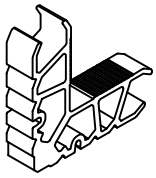
PRES KÖŞE BAĞLANTI *CORNER JOINT*	KOLİ MİKTARI/Package Adet / Piece		PRES KÖŞE BAĞLANTI *CORNER JOINT*	KOLİ MİKTARI/Package Adet / Piece	
ASI-KT 1111		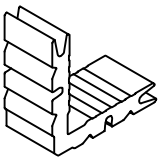	ASI-KT 2650		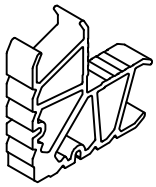
PRES KÖŞE BAĞLANTI *CORNER JOINT*	KOLİ MİKTARI/Package Adet / Piece		PRES KÖŞE BAĞLANTI *CORNER JOINT*	KOLİ MİKTARI/Package Adet / Piece	
ASI-KT 1119		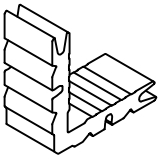	ASI-KT 3806		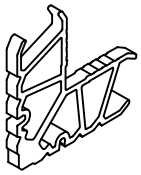
PRES KÖŞE BAĞLANTI *CORNER JOINT*	KOLİ MİKTARI/Package Adet / Piece		PRES KÖŞE BAĞLANTI *CORNER JOINT*	KOLİ MİKTARI/Package Adet / Piece	
ASI-KT 1128		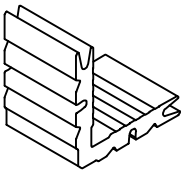	ASI-KT 3811		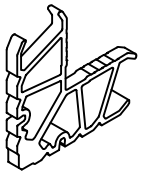
PRES KÖŞE BAĞLANTI *CORNER JOINT*	KOLİ MİKTARI/Package Adet / Piece		PRES KÖŞE BAĞLANTI *CORNER JOINT*	KOLİ MİKTARI/Package Adet / Piece	
ASI-KT 1428		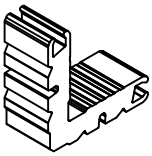	ASI-KT 3820		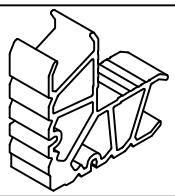
PRES KÖŞE BAĞLANTI *CORNER JOINT*	KOLİ MİKTARI/Package Adet / Piece		PRES KÖŞE BAĞLANTI *CORNER JOINT*	KOLİ MİKTARI/Package Adet / Piece	
ASI-KT 1506		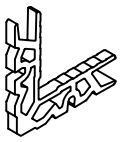	ASI-KT 3828		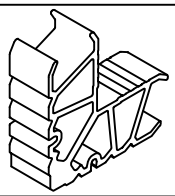
PRES KÖŞE BAĞLANTI *CORNER JOINT*	KOLİ MİKTARI/Package Adet / Piece		PRES KÖŞE BAĞLANTI *CORNER JOINT*	KOLİ MİKTARI/Package Adet / Piece	
ASI-KT 2311		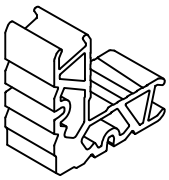	ASI-KT 4306		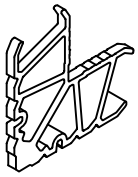
PRES KÖŞE BAĞLANTI *CORNER JOINT*	KOLİ MİKTARI/Package Adet / Piece		PRES KÖŞE BAĞLANTI *CORNER JOINT*	KOLİ MİKTARI/Package Adet / Piece	
ASI-KT 2314		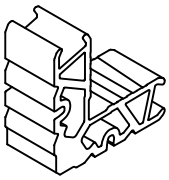	ASI-PB 1119		
PRES KÖŞE BAĞLANTI *CORNER JOINT*	KOLİ MİKTARI/Package Adet / Piece		PİMLİ KÖŞE BAĞLANTI *CORNER JOINT*	KOLİ MİKTARI/Package Adet / Piece	

AKSESUAR LİSTESİ - *ACCESSORIES LIST*

ASI-PB 2632		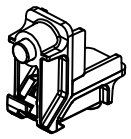	WT-KAP01		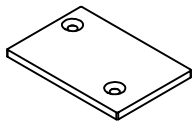
PİMLİ KÖŞE BAĞLANTI *CORNER JOINT*	KOLİ MİKTARI/Package 200 Adet / Piece		ORTA KAYIT TAKVİYE KAPAĞI - ALU *SUPPORTED MULLION PROFILE CAP - ALU*	KOLİ MİKTARI/Package Adet / Piece	
ASI-PB 2650		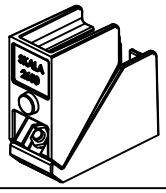	ASI-ALU TT		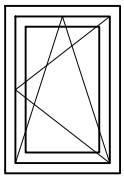
PİMLİ KÖŞE BAĞLANTI *CORNER JOINT*	KOLİ MİKTARI/Package 150 Adet / Piece		ÇİFT EKSEN AÇILIM MEKANİZMASI *TILT&TURN OPENING*	KOLİ MİKTARI/Package Takım / Set	
ASI-PB 1128		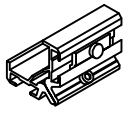	ASI-PVC TT		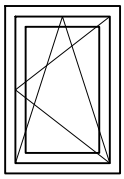
AYARLI PİMLİ KÖŞE BAĞLANTI *CORNER JOINT*	KOLİ MİKTARI/Package Adet / Piece		ÇİFT EKSEN AÇILIM MEKANİZMASI *TILT&TURN OPENING*	KOLİ MİKTARI/Package Takım / Set	
ASI-PB 2811		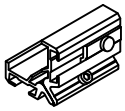	ASI-MEK VW		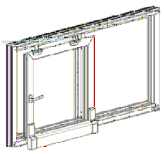
AYARLI PİMLİ KÖŞE BAĞLANTI *CORNER JOINT*	KOLİ MİKTARI/Package Adet / Piece		PARALEL SÜRME MEKANİZMASI *TILT&SLIDE OPENING*	KOLİ MİKTARI/Package Takım / Set	
ASI-PB 3828		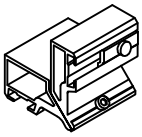	60-G100		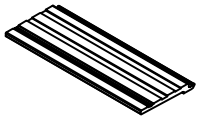
AYARLI PİMLİ KÖŞE BAĞLANTI *CORNER JOINT*	KOLİ MİKTARI/Package Adet / Piece		CAM TAKOZU *GLAZING SUPPORT*	KOLİ MİKTARI/Package Adet / Piece	
ASI-FUJI 2500		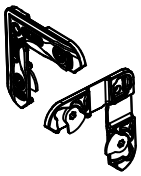	501.WT		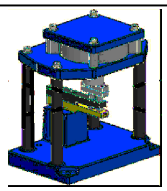
AYARLI ORTA KAYIT BAĞLANTI *T JOINT CONNECTION*	KOLİ MİKTARI/Package Adet / Piece		KÖŞE PİMLİ BAĞLANTI PANÇ MAKİNESİ *PUNCH MACHINE FOR CORNER JOINT WITH PIN*	KOLİ MİKTARI/Package Adet / Piece	
ASI-FUJI 2700					
AYARLI ORTA KAYIT BAĞLANTI *T JOINT CONNECTION*	KOLİ MİKTARI/Package Adet / Piece				
ASI-FUJI 2000		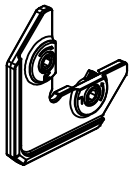			
AYARLI KÖŞE GÖNYESİ *CORNER ALIGNMENT*	KOLİ MİKTARI/Package Adet / Piece				
ASI-SB 19.1		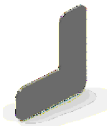			
KÖŞE GÖNYESİ *CORNER ALIGNMENT*	KOLİ MİKTARI/Package 1000 Adet / Piece				
EM 12-54		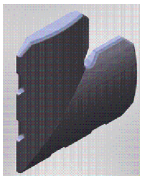			
PLASTİK KÖŞE BAĞLANTI *ALIGNMENT PLASTIC CORNER JOINT*	KOLİ MİKTARI/Package Adet / Piece				

PROFİL DETAYLARI

PROFILE DETAILS

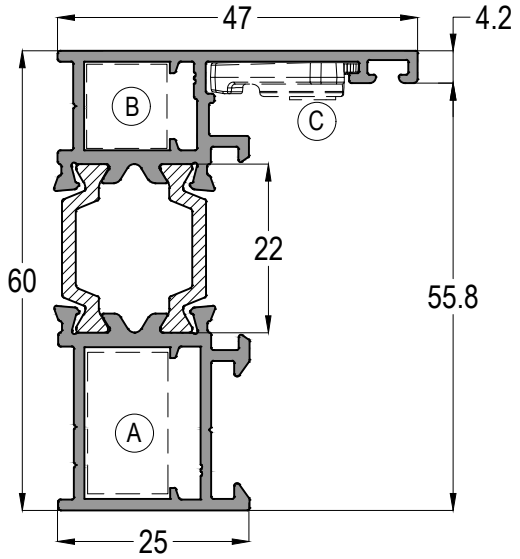

WT60 01			Jx cm⁴	Jy cm⁴
			16,56	4,56
A	B	C	AĞIRLIK / Weight	
ASI-KT 1119~ASI-PB 1119	ASI-KT 1111	ASI-FUJI 2000	1,125 kg/mt	

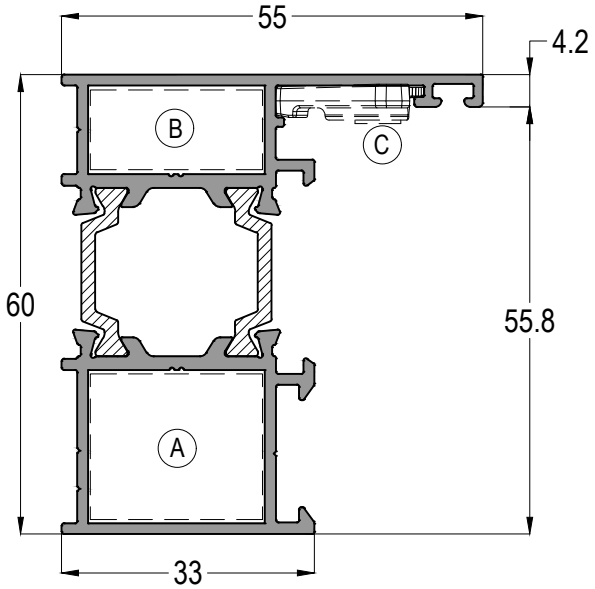

WT60 02			Jx cm⁴	Jy cm⁴
			18,72	7,68
A	B	C	AĞIRLIK / Weight	
ASI-KT 2632~ASI-PB 2632	ASI-KT 2311	ASI-FUJI 2000	1,239 kg/mt	

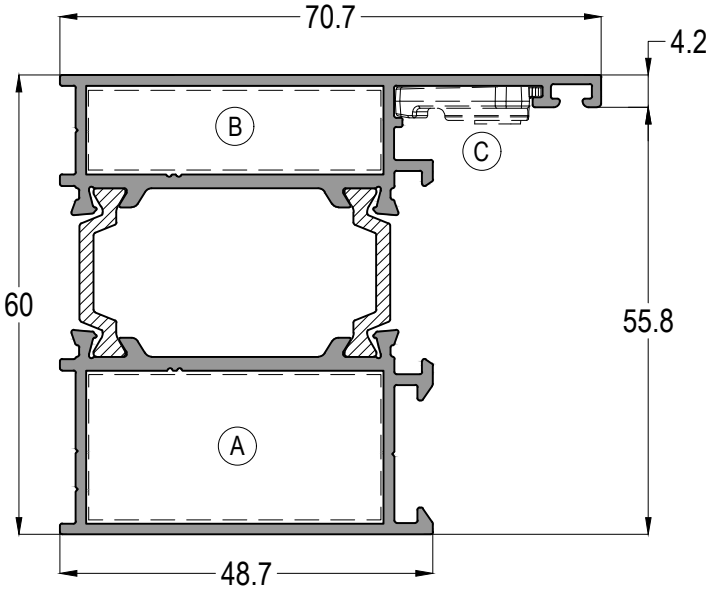

WT60 03			Jx cm⁴	Jy cm⁴
			25,21	17,94
A	B	C	AĞIRLIK / Weight	
ASI-KT 3820	ASI-KT 3811	ASI-FUJI 2000	1,512 kg/mt	

Profil ağırlıklarımız teorik olup; teslim anındaki tartımız geçerlidir.
Profile weights are theoretical and the weight at the time of delivery is valid.

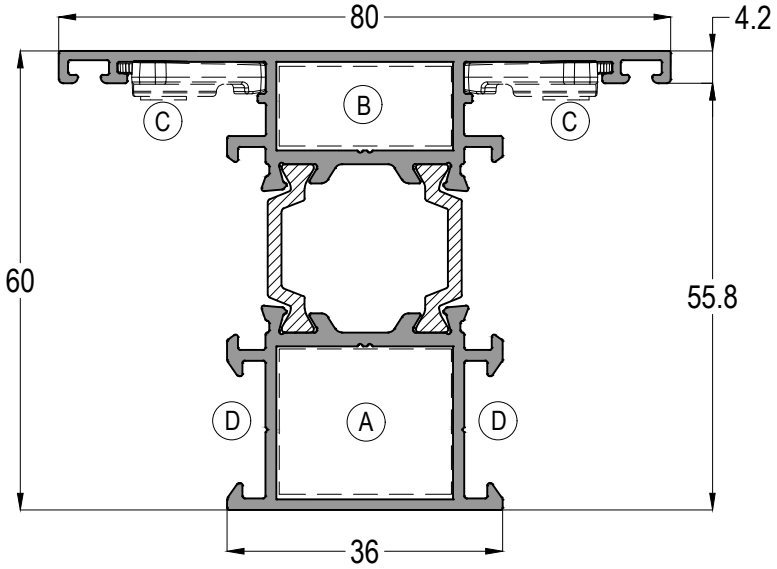

WT60 21				Jx cm⁴	Jy cm⁴
				21,84	13,70
A	B	C		AĞIRLIK / Weight	
ASI-KT 2632~ASI-PB 2632	ASI-KT 2311	ASI-FUJI 2000		1,429 kg/mt	
DİK BAĞLANTI *TRANSOM / MULLION JOINT*					
A	D	B	C		
ASI-DB 7222	ASI-FUJI 2700	ASI-DB 7123	ASI-FUJI 2400		

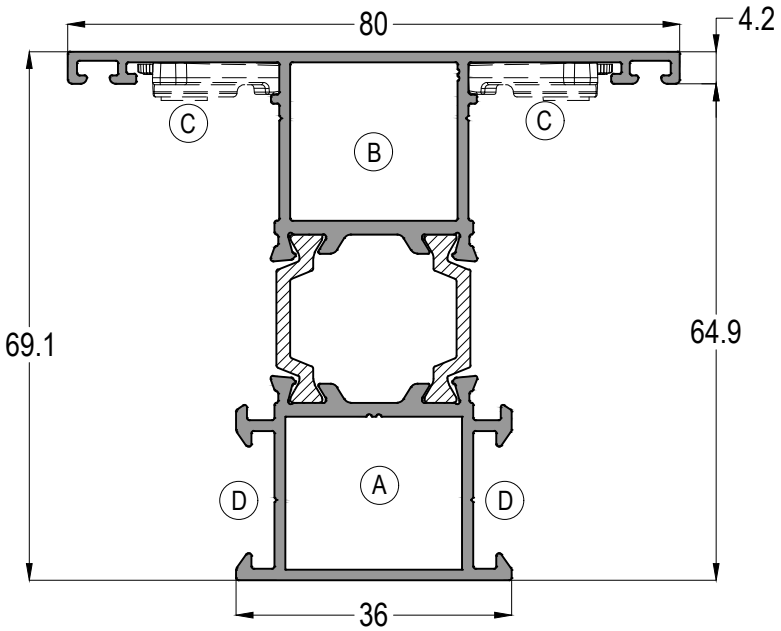

WT60 22				Jx cm⁴	Jy cm⁴
				29,86	13,50
A	D	B	C	AĞIRLIK / Weight	
ASI-DB 7222	ASI-FUJI 2700	ASI-DB 7123	ASI-FUJI 2400	1,445 kg/mt	

Profil ağırlıklarımız teorik olup; teslim anındaki tartımız geçerlidir.
Profile weights are theoretical and the weight at the time of delivery is valid.

WT60 21 / EK TAKVİYELİ ORTA KAYIT

TRANSOM-MULLION PROFILE for WT60 21

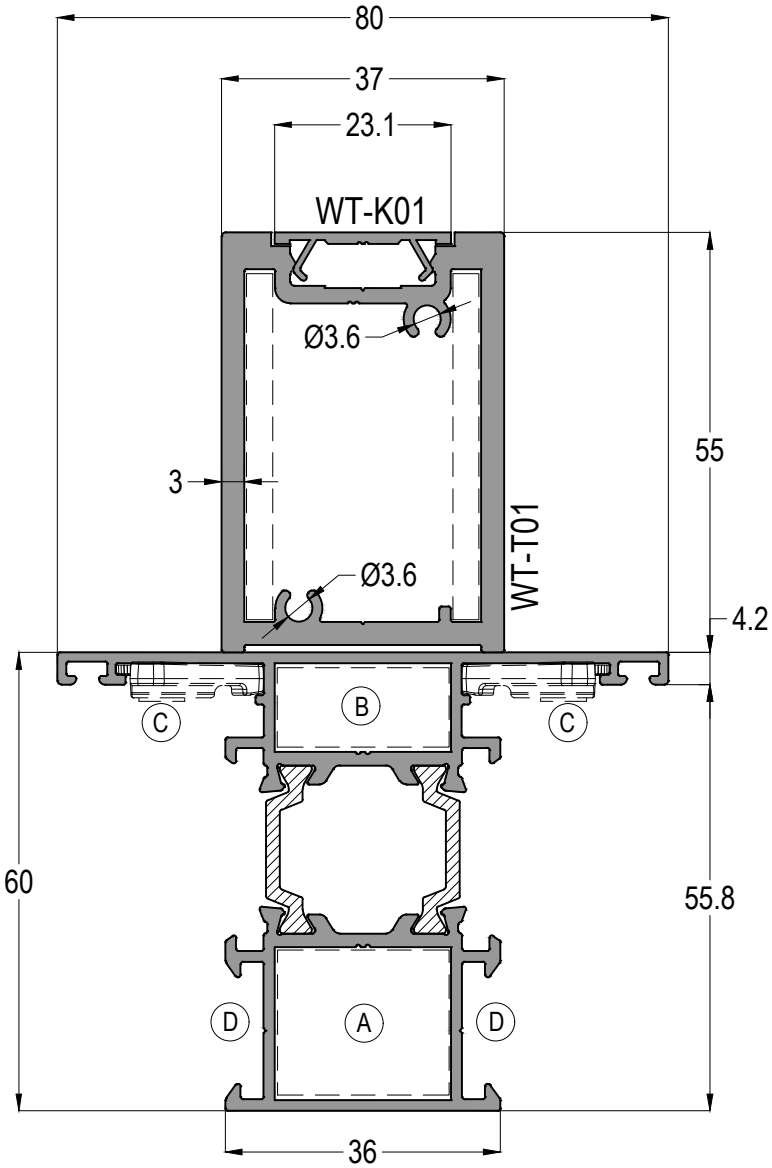

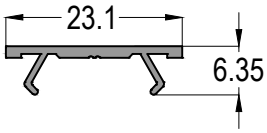

WT-K01	Jx cm⁴	Jy cm⁴
	0,096	1,90
	AĞIRLIK / Weight	
	0,109 kg/mt	

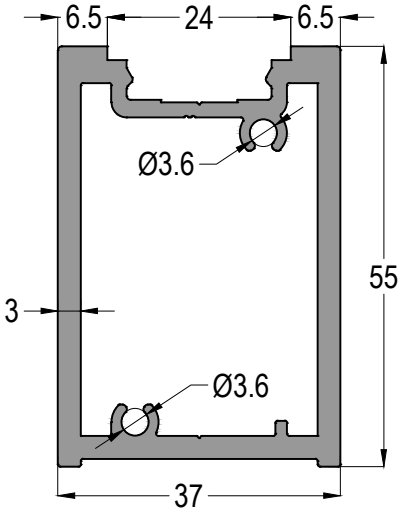

WT60 21 - Takviyeli			Jx cm⁴	Jy cm⁴
			130,33	25,60
A	B	C	AĞIRLIK / Weight	
ASI-KT 2632~ASI-PB 2632	ASI-KT 2311	ASI-FUJI 2000	3,053 kg/mt	
DİK BAĞLANTI *TRANSOM / MULLION JOINT*				
A	D	B	C	
ASI-DB 7222	ASI-FUJI 2700	ASI-DB 7123	ASI-FUJI 2400	

WT-T01	Jx cm⁴	Jy cm⁴
	20,53	11,65
	AĞIRLIK / Weight	
	1,515 kg/mt	

Profil ağırlıklarımız teorik olup; teslim anındaki tartımız geçerlidir.
Profile weights are theoretical and the weight at the time of delivery is valid.

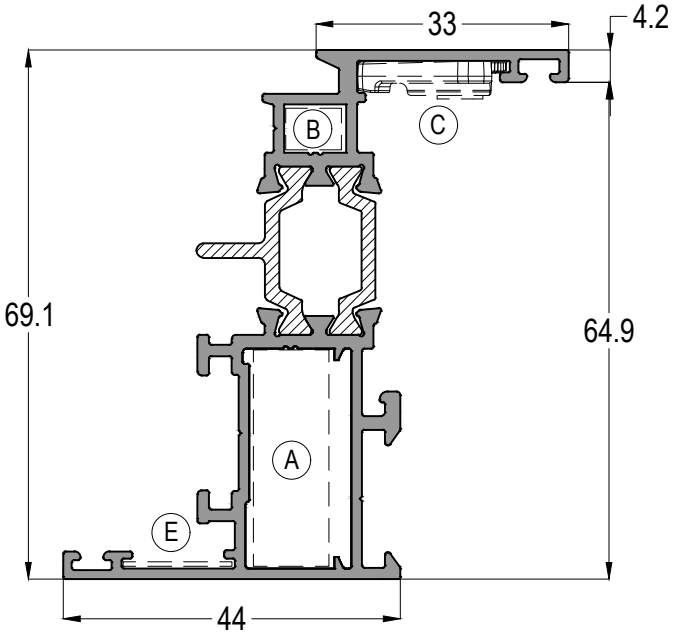

WT60 10				Jx cm⁴	Jy cm⁴
				28,29	4,49
A	B	C	E	AĞIRLIK / Weight	
ASI-KT 1128~ASI-PB 1128	ASI-KT 0806	ASI-FUJI 2000	ASI-SB 19.1	1,268 kg/mt	

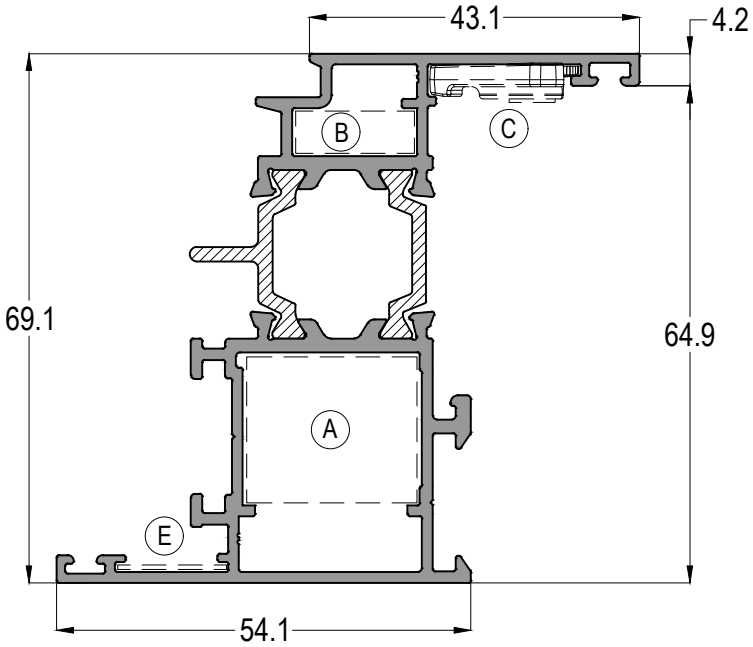

WT60 11				Jx cm⁴	Jy cm⁴
				32,37	7,72
A	B	C	E	AĞIRLIK / Weight	
ASI-KT 2632~ASI-PB 2632	ASI-KT 1506	ASI-FUJI 2000	ASI-SB 19.1	1,474 kg/mt	

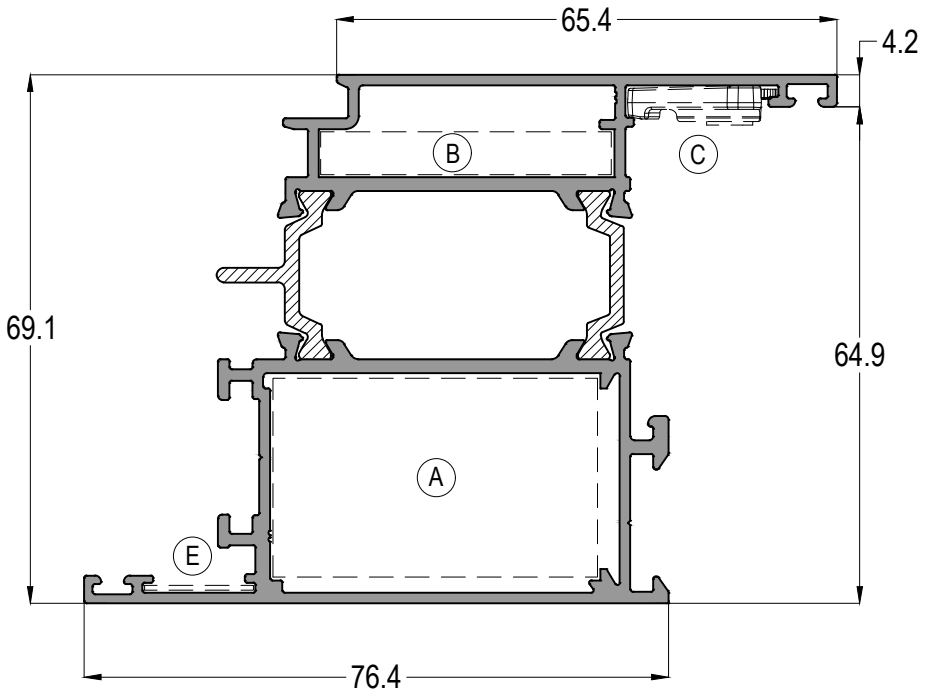

WT60 12				Jx cm⁴	Jy cm⁴
				50,33	26,92
A		B	C	E	AĞIRLIK / Weight
ASI-KT 2650~ASI-PB 2650		ASI-KT 3806	ASI-FUJI 2000	ASI-SB 19.1	1,842 kg/mt

Profil ağırlıklarımız teorik olup; teslim anındaki tartımız geçerlidir.
Profile weights are theoretical and the weight at the time of delivery is valid.

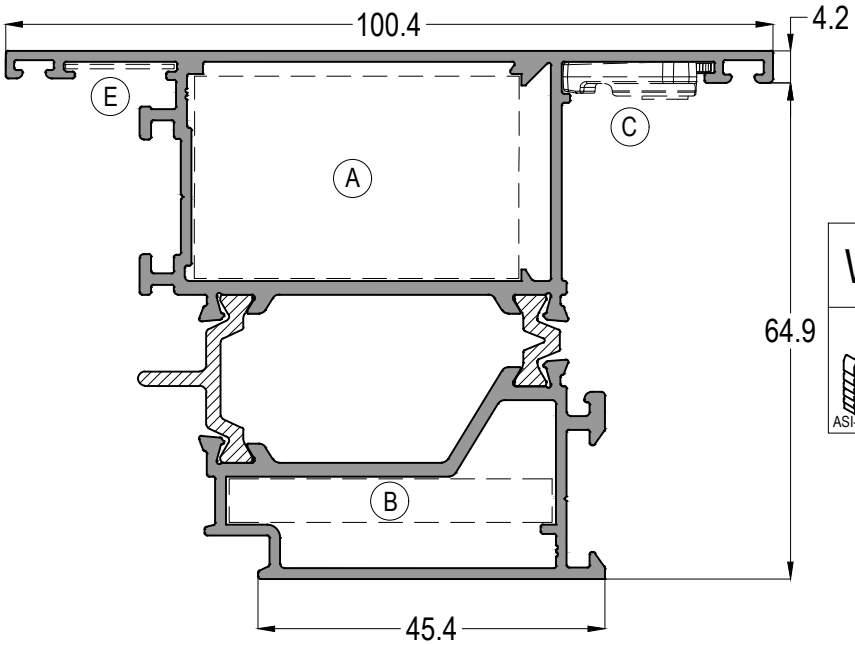

WT60 13				Jx cm⁴	Jy cm⁴
				41,39	38,14
A	B	C	E	AĞIRLIK / Weight	
ASI-KT 2650~ASI-PB 2650	ASI-KT 4306	ASI-FUJI 2000	ASI-SB 19.1	1,948 kg/mt	

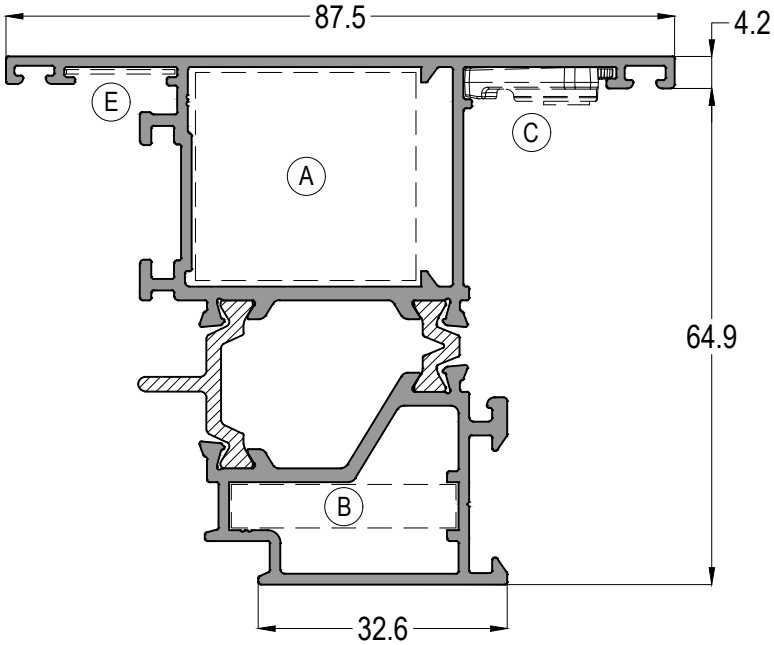

WT60 14				Jx cm⁴	Jy cm⁴
				33,94	22,45
A	B	C	E	AĞIRLIK / Weight	
ASI-KT 2928	ASI-KT 2906	ASI-FUJI 2000	ASI-SB 19.1	1,715 kg/mt	

Profil ağırlıklarımız teorik olup; teslim anındaki tartımız geçerlidir.
Profile weights are theoretical and the weight at the time of delivery is valid.

ÇOK NOKTADAN KİLİTLEME KANAT PROFİLLERİ

MULTI POINT LOCK SASH PROFILES

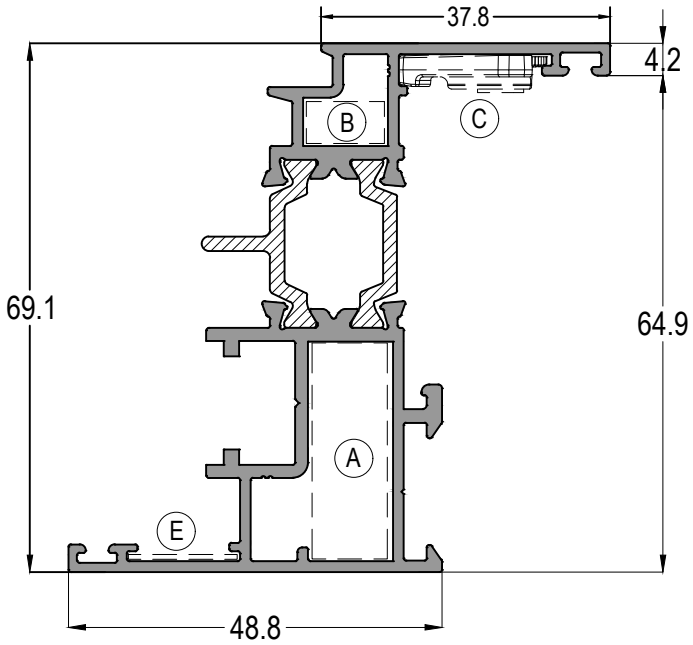

WT60 M10				Jx cm⁴	Jy cm⁴
				30,75	6,15
A	B	C	E	AĞIRLIK / Weight	
ASI-KT 1128~ASI-PB 2811	ASI-KT 1006	ASI-FUJI 2000	ASI-SB 19.1	1,393 kg/mt	

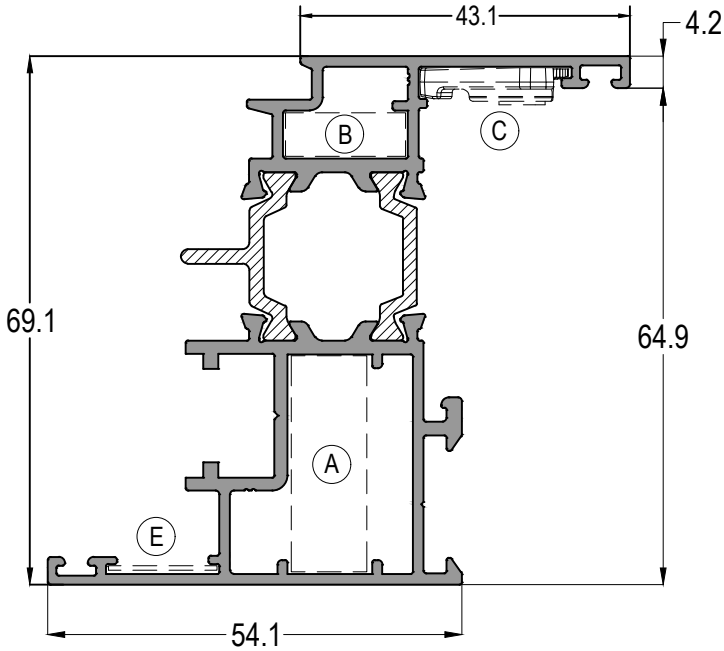

WT60 M11				Jx cm⁴	Jy cm⁴
				33,80	8,92
A	B	C	E	AĞIRLIK / Weight	
ASI-KT 1128~ASI-PB 2811	ASI-KT 1506	ASI-FUJI 2000	ASI-SB 19.1	1,504 kg/mt	

Profil ağırlıklarımız teorik olup; teslim anındaki tartımız geçerlidir.
Profile weights are theoretical and the weight at the time of delivery is valid.

ÇOK NOKTADAN KİLİTLEME KANAT PROFİLLERİ

MULTI POINT LOCK SASH PROFILES

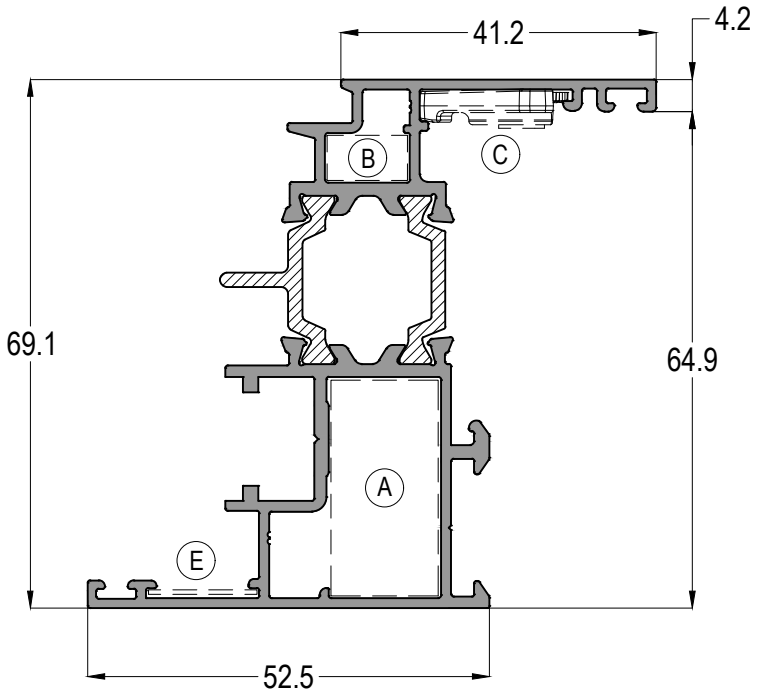

WT60 S11				Jx cm⁴	Jy cm⁴
				30,07	6,44
A	B	C	E	AĞIRLIK / Weight	
ASI-KT 1428	ASI-KT 1006	ASI-FUJI 2000	ASI-SB 19.1	1,406 kg/mt	

Profil ağırlıklarımız teorik olup; teslim anındaki tartımız geçerlidir.
Profile weights are theoretical and the weight at the time of delivery is valid.

ÇOK NOKTADAN KİLİTLEME KANAT PROFİLLERİ

MULTI POINT LOCK SASH PROFILES

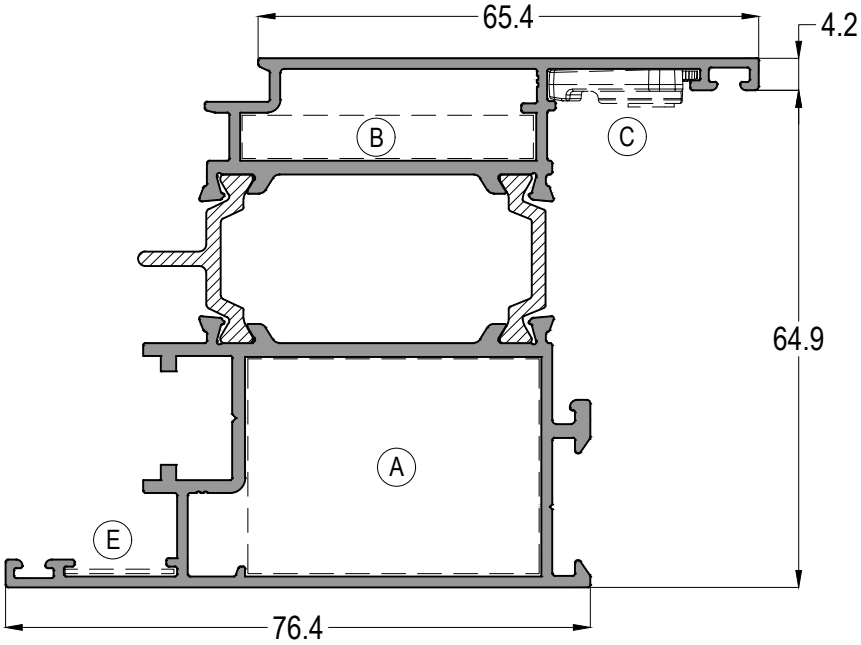

WT60 M12				Jx cm⁴	Jy cm⁴
				48,63	22,06
A	B	C	E	AĞIRLIK / Weight	
ASI-KT 3828~ASI-PB 3828	ASI-KT 3806	ASI-FUJI 2000	ASI-SB 19.1	1,828 kg/mt	

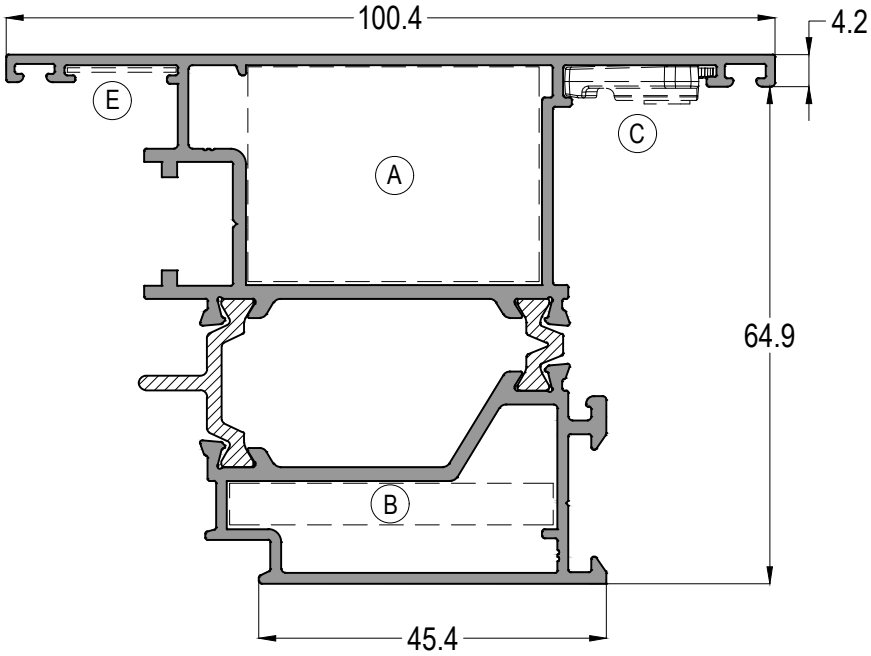

WT60 M13				Jx cm⁴	Jy cm⁴
				40,93	36,87
A	B	C	E	AĞIRLIK / Weight	
ASI-KT 3828~ASI-PB 3828	ASI-KT 4306	ASI-FUJI 2000	ASI-SB 19.1	1,953 kg/mt	

Profil ağırlıklarımız teorik olup; teslim anındaki tartımız geçerlidir.
Profile weights are theoretical and the weight at the time of delivery is valid.

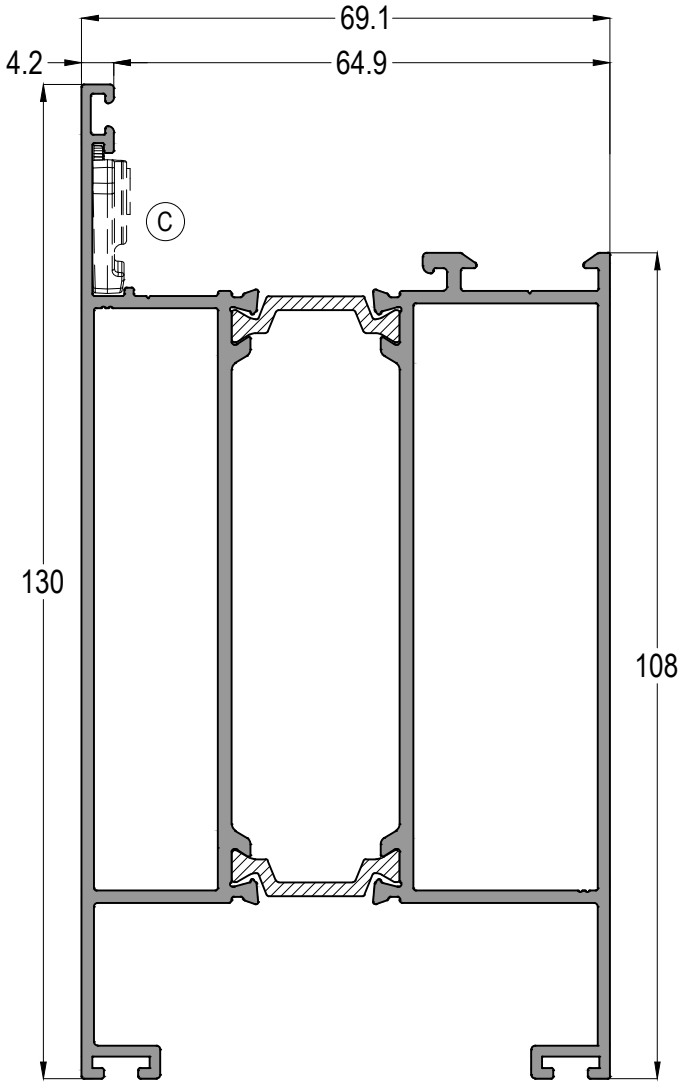

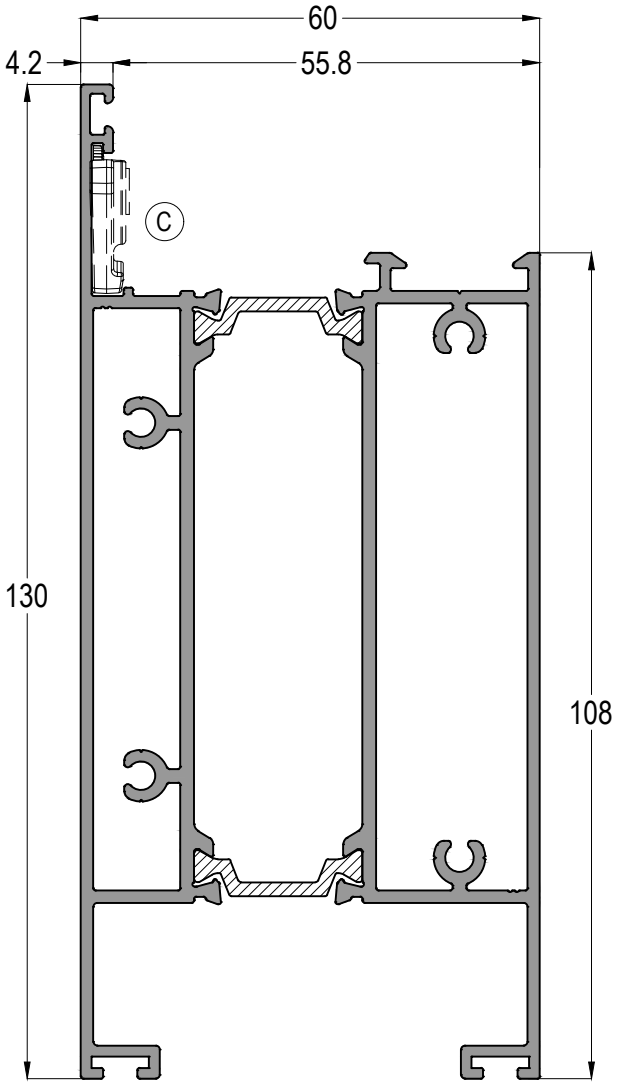

WT60 31	Jx cm⁴	Jy cm⁴
	124,77	58,98
A ASI-FUJI 2700 / C ASI-FUJI 2400	AĞIRLIK / Weight	
	2,638 kg/mt	

WT60 33	Jx cm⁴	Jy cm⁴
	111,97	47,26
A ASI-FUJI 2700 / C ASI-FUJI 2400	AĞIRLIK / Weight	
	2,772 kg/mt	

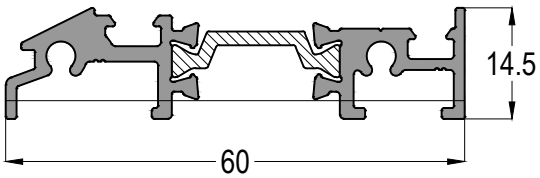

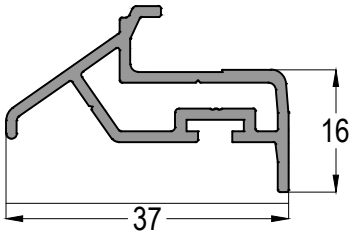

WT60 32
0,664 kg/mt

12-7703
0,421 kg/mt

Profil ağırlıklarımız teorik olup; teslim anındaki tartımız geçerlidir.
Profile weights are theoretical and the weight at the time of delivery is valid.

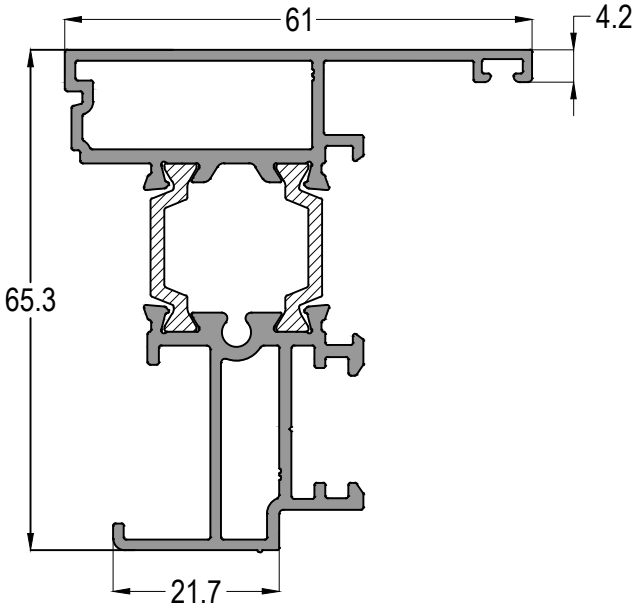

WT60 41	Jx cm⁴	Jy cm⁴
	22,82	8,83
	AĞIRLIK / Weight	
	1,391 kg/mt	

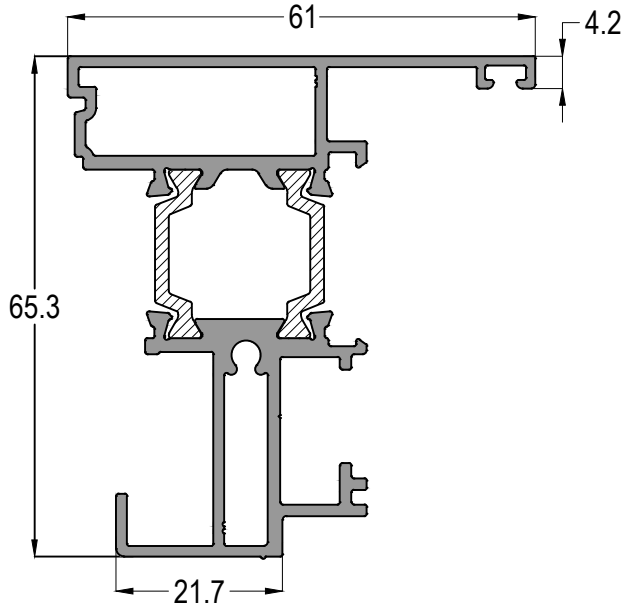

WT60 42	Jx cm⁴	Jy cm⁴
	24,13	8,40
	AĞIRLIK / Weight	
	1,437 kg/mt	

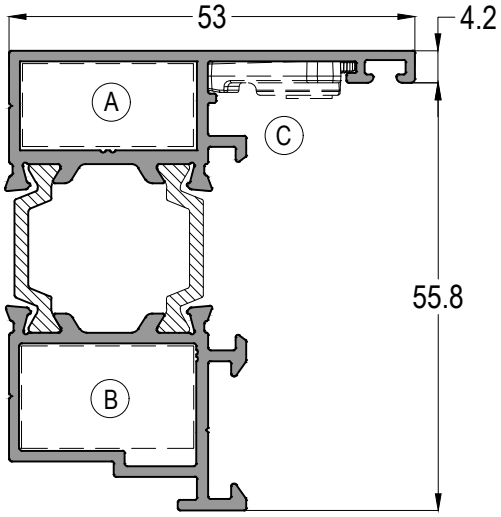

WT60 43			Jx cm⁴	Jy cm⁴
			16,41	7,28
A	B	C	AĞIRLIK / Weight	
ASI-KT 2311	ASI-KT 2314	ASI-FUJI 2000	1,176 kg/mt	

Profil ağırlıklarımız teorik olup; teslim anındaki tartımız geçerlidir.
Profile weights are theoretical and the weight at the time of delivery is valid.

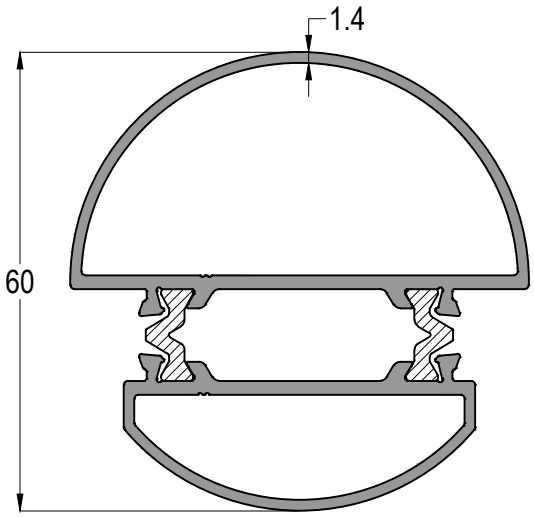

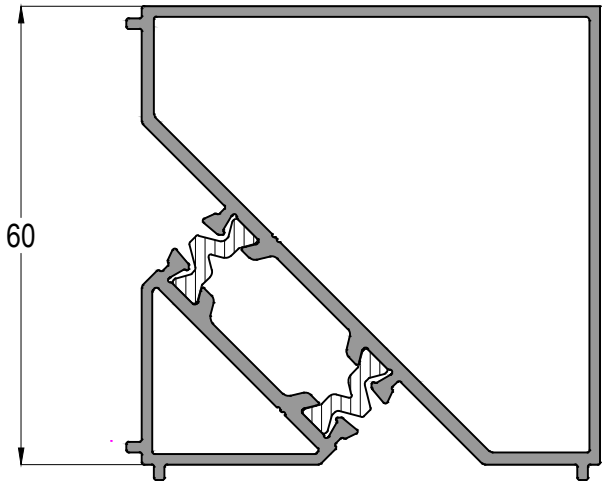

WT60 51	Jx cm⁴	Jy cm⁴
	15,51	12,55
	AĞIRLIK / Weight	
	1,327 kg/mt	

WT60 50	Jx cm⁴	Jy cm⁴
	22,53	22,05
	AĞIRLIK / Weight	
	1,484 kg/mt	

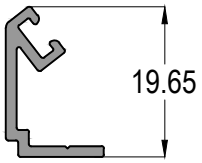

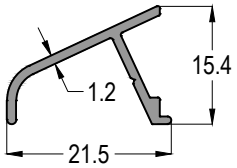

12-7702
0,158 kg/mt

12-02
0,136 kg/mt

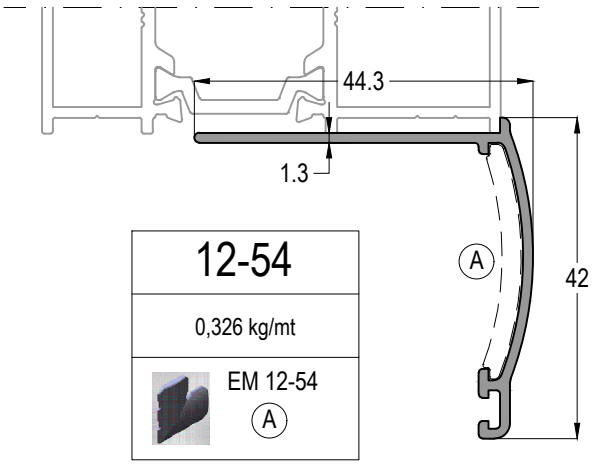

12-54
0,326 kg/mt
EM 12-54 (A)

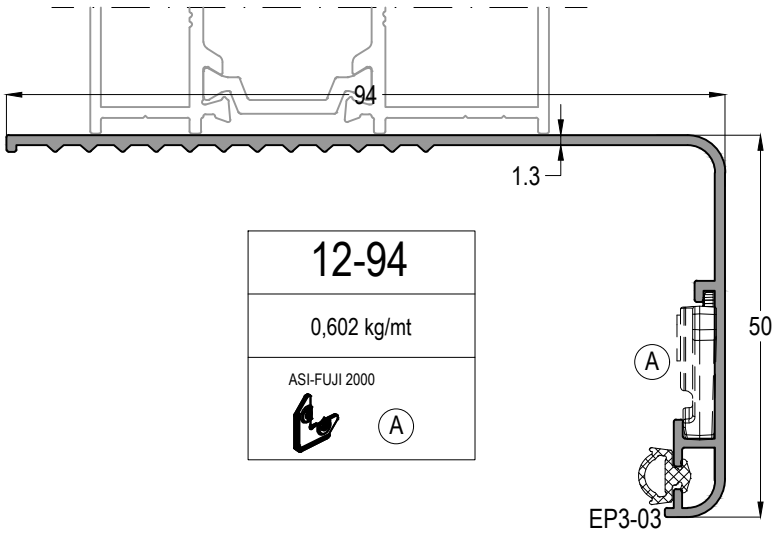

12-94
0,602 kg/mt
ASI-FUJI 2000 (A)

Profil ağırlıklarımız teorik olup; teslim anındaki tartımız geçerlidir.
Profile weights are theoretical and the weight at the time of delivery is valid.

11-004
0,181 kg/mt

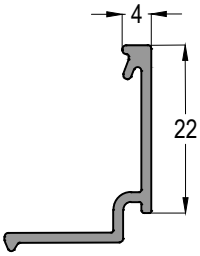

11-006
0,218 kg/mt

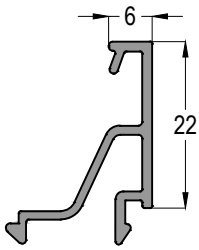

11-010
0,233 kg/mt

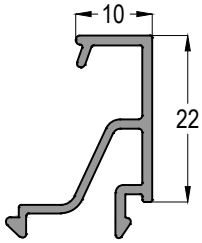

11-015
0,242 kg/mt

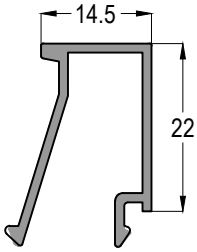

11-017
0,250 kg/mt

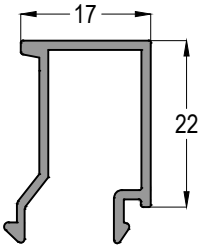

11-020
0,276 kg/mt

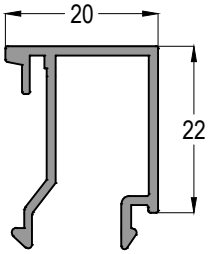

11-022
0,282 kg/mt

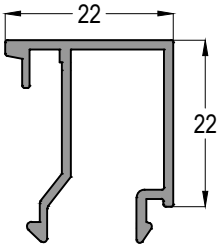

11-026
0,296 kg/mt

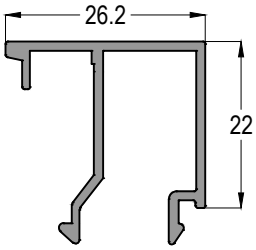

11-028
0,302 kg/mt

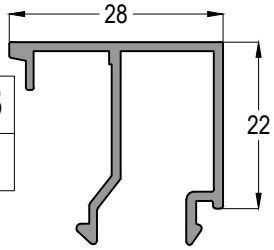

11-030
0,308 kg/mt

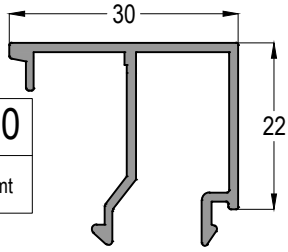

11-032
0,315 kg/mt

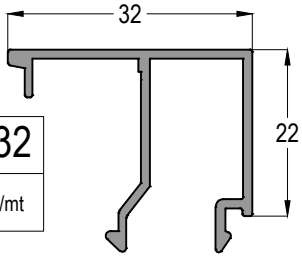

11-035
0,323 kg/mt

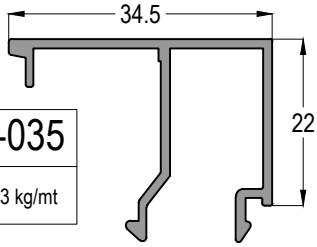

11-038
0,334 kg/mt

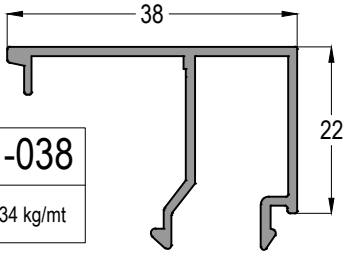

11-040
0,325 kg/mt

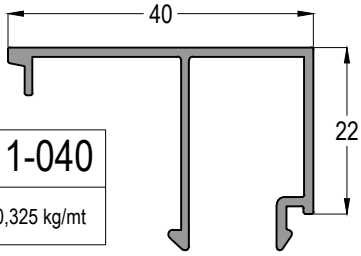

11-044
0,338 kg/mt

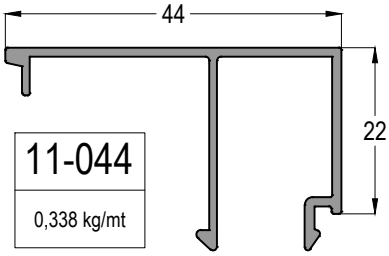

Profil ağırlıklarımız teorik olup; teslim anındaki tartımız geçerlidir.
Profile weights are theoretical and the weight at the time of delivery is valid.

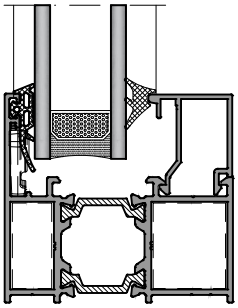

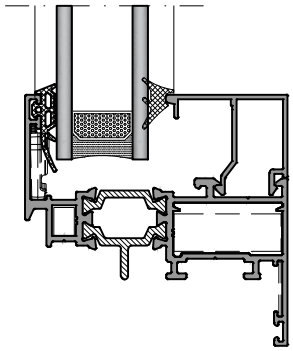

CAM KALINLIĞINA GÖRE CAM ÇITASI SEÇİM TABLOSU
KASA-ORTA KAYIT PROFİLİ İÇİN
Glazing Bead Selection Table according to the Glass Thickness
FRAME-TRANSOM/MULLION profiles.

CAM KALINLIĞI Glass Thickness (mm)	CAM ÇITASI Glazing Bead	İÇ CAM FİTİLİ Glass Gasket (IN)	DIŞ CAM FİTİLİ Glass Gasket (OUT) - 4 mm
12	11-035	EP2-03	EPW1-01
13	11-035	EP2-02	EPW1-01
14	11-035	EP2-01	EPW1-01
16	11-032	EP2-02	EPW1-01
17	11-030	EP2-03	EPW1-01
18	11-030	EP2-02	EPW1-01
19	11-028	EP2-03	EPW1-01
20	11-028	EP2-02	EPW1-01
21	11-026	EP2-03	EPW1-01
22	11-026	EP2-02	EPW1-01
23	11-026	EP2-01	EPW1-01
24	11-022	EP2-03	EPW1-01
26	11-022	EP2-02	EPW1-01
27	11-020	EP2-03	EPW1-01
28	11-020	EP2-02	EPW1-01
29	11-020	EP2-01	EPW1-01
30	11-017	EP2-03	EPW1-01
31	11-017	EP2-02	EPW1-01
32	11-015	EP2-03	EPW1-01
34	11-015	EP2-01	EPW1-01
37	11-010	EP2-03	EPW1-01
38	11-010	EP2-02	EPW1-01
40	11-006	EP2-03	EPW1-01
42	11-006	EP2-02	EPW1-01

CAM KALINLIĞINA GÖRE CAM ÇITASI SEÇİM TABLOSU
KANAT-KANAT İÇİ ORTAKAYIT-ETEK PROFİLİ
Glazing Bead Selection Table according to the Glass Thickness
SASH-SASH MULION-BOTTOM RAIL PRO.

CAM KALINLIĞI Glass Thickness (mm)	CAM ÇITASI Glazing Bead	İÇ CAM FİTİLİ Glass Gasket (IN)	DIŞ CAM FİTİLİ Glass Gasket (OUT) - 4 mm
12	11-044	EP2-03	EPW1-01
13	11-044	EP2-02	EPW1-01
14	11-044	EP2-01	EPW1-01
16	11-040	EP2-03	EPW1-01
17	11-040	EP2-02	EPW1-01
18	11-038	EP2-03	EPW1-01
19	11-038	EP2-02	EPW1-01
20	11-038	EP2-01	EPW1-01
21	11-035	EP2-03	EPW1-01
22	11-035	EP2-02	EPW1-01
23	11-035	EP2-01	EPW1-01
24	11-032	EP2-03	EPW1-01
26	11-030	EP2-03	EPW1-01
27	11-030	EP2-02	EPW1-01
28	11-028	EP2-03	EPW1-01
29	11-028	EP2-02	EPW1-01
30	11-026	EP2-03	EPW1-01
31	11-026	EP2-02	EPW1-01
32	11-026	EP2-01	EPW1-01
34	11-022	EP2-03	EPW1-01
37	11-020	EP2-02	EPW1-01
38	11-020	EP2-01	EPW1-01
40	11-017	EP2-02	EPW1-01
42	11-015	EP2-02	EPW1-01

SİSTEM DETAYLARI

SYSTEM DETAILS

PENCERE AÇILIM DETAYLARI

WINDOW OPENING DETAILS

1

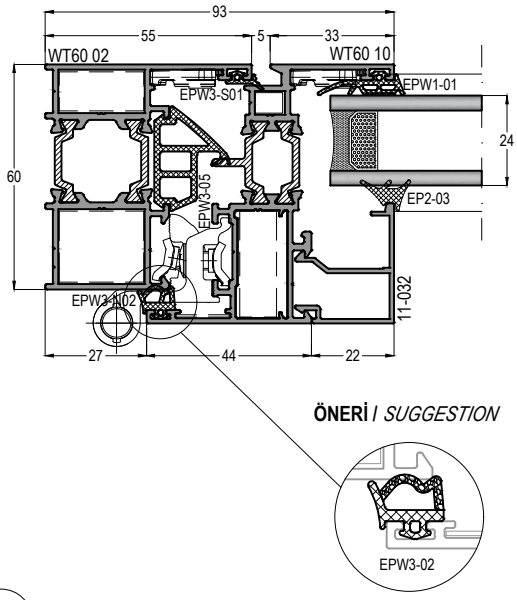

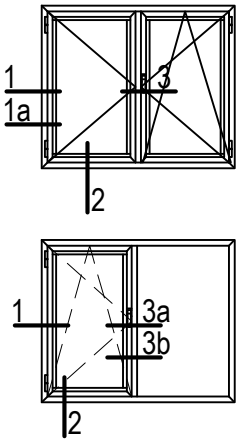

2

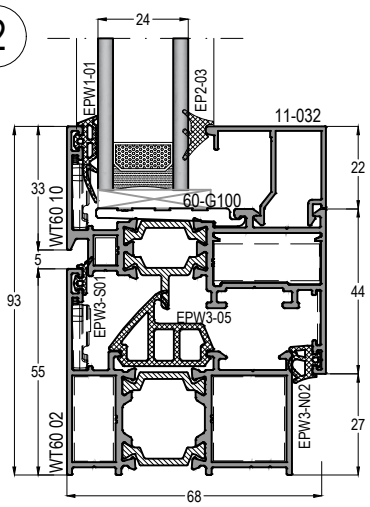

3

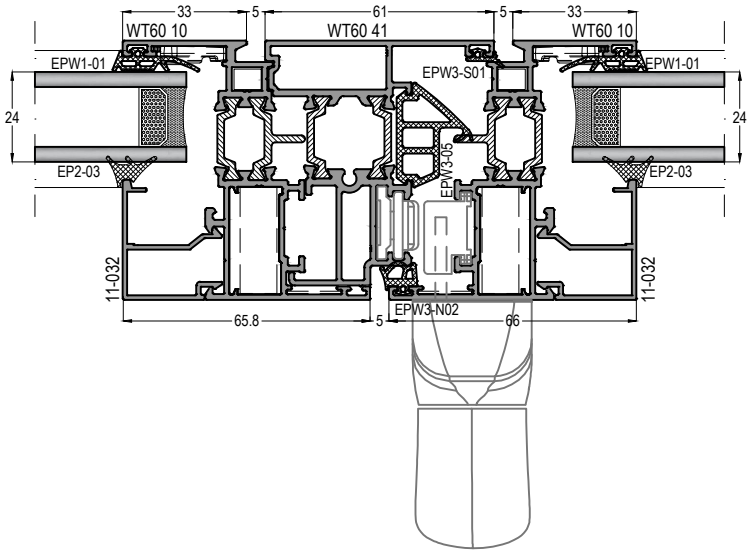

3a

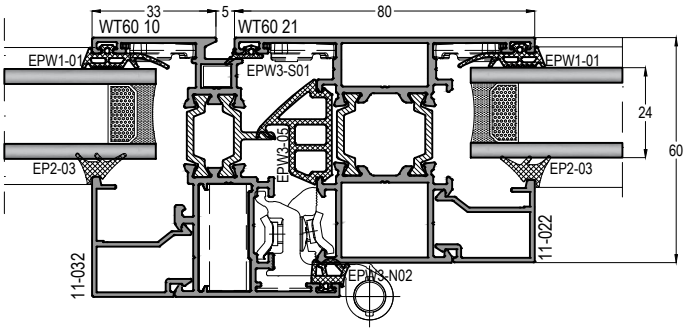

1a

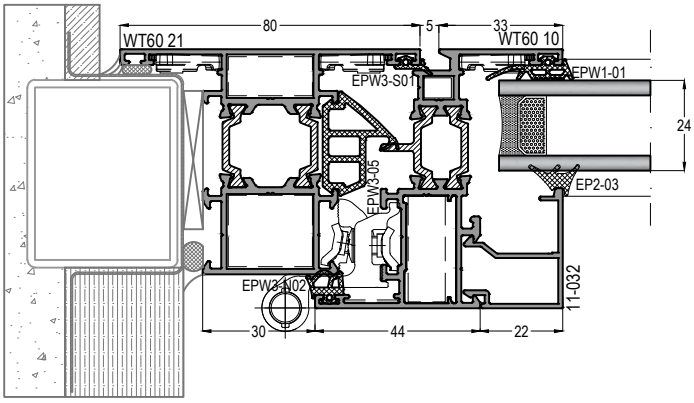

3b

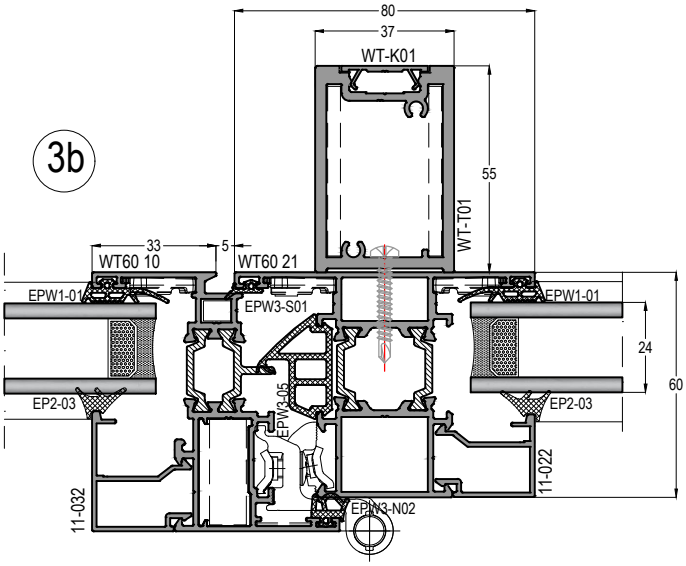

İÇE AÇILIR KAPI DETAYLARI
INNER OPENING DOOR DETAILS

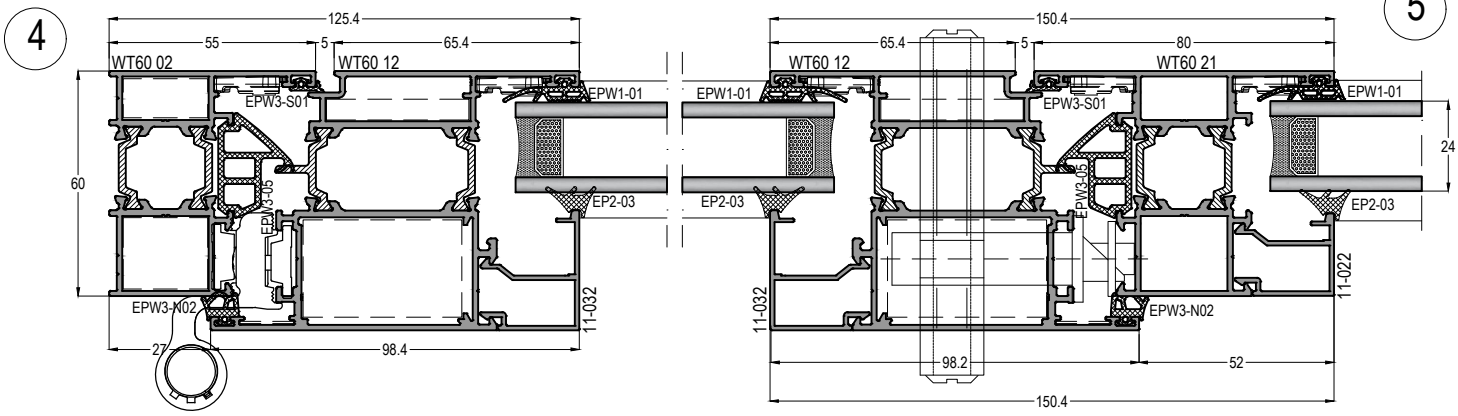

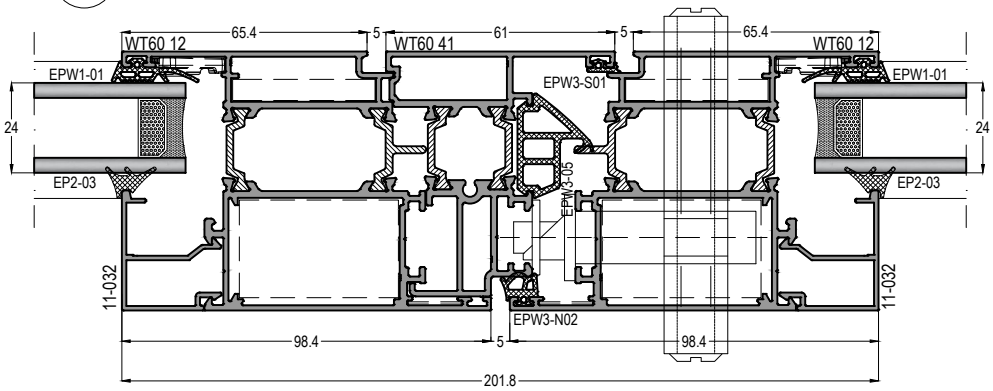

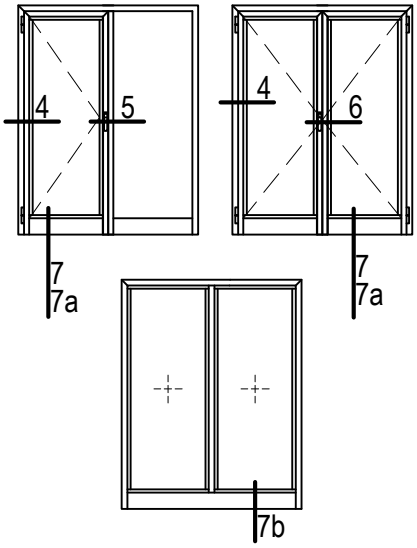

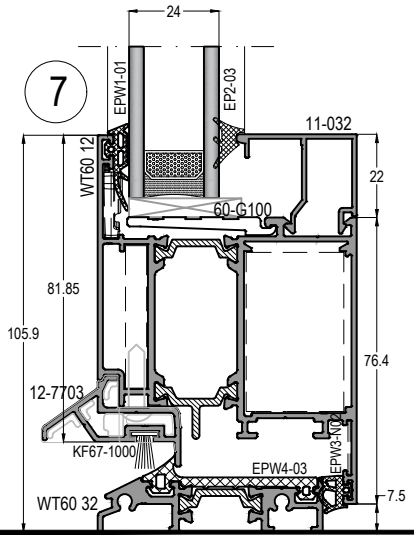

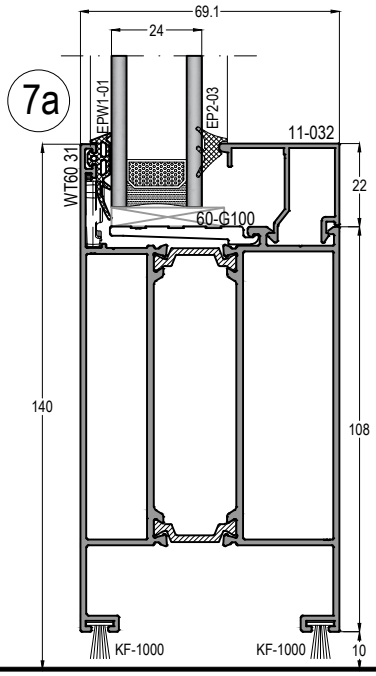

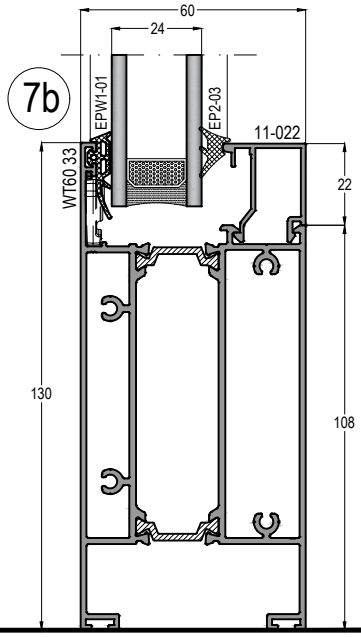

ö: 1/2

DIŞA AÇILIR KAPI DETAYLARI

OUTER OPENING DOOR DETAILS

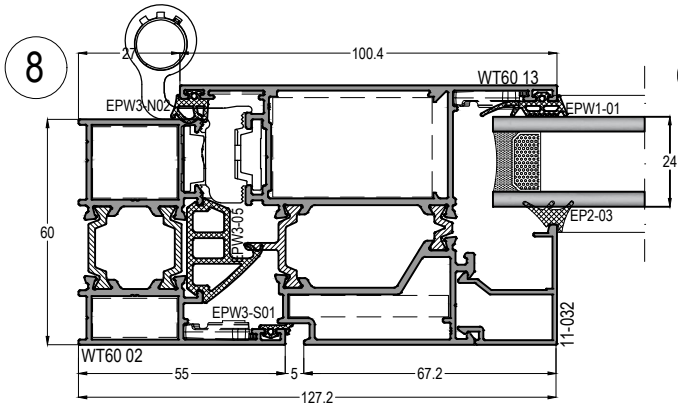

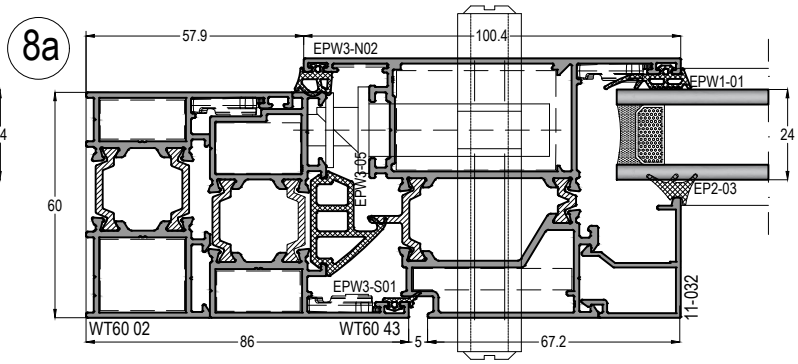

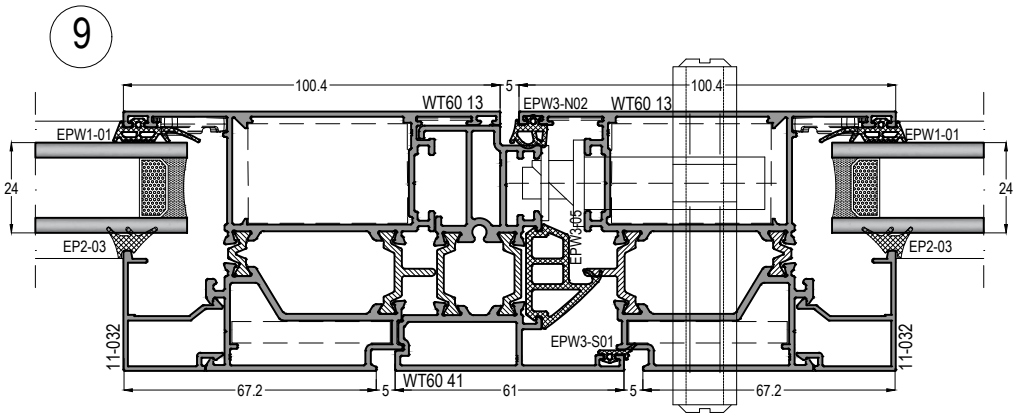

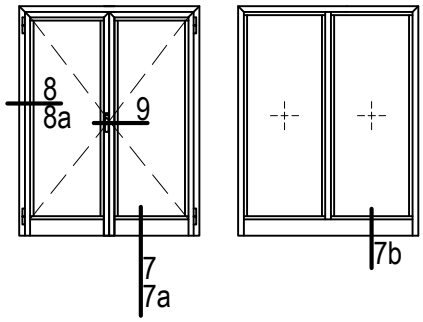

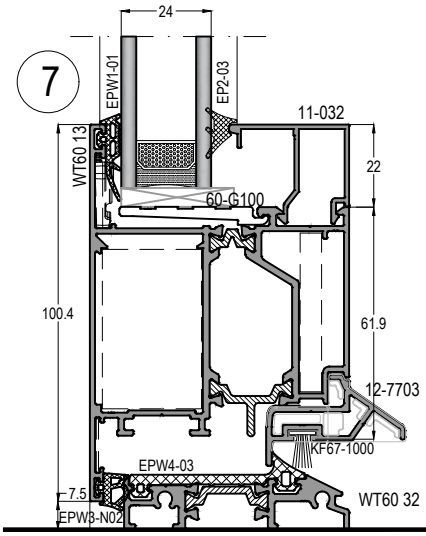

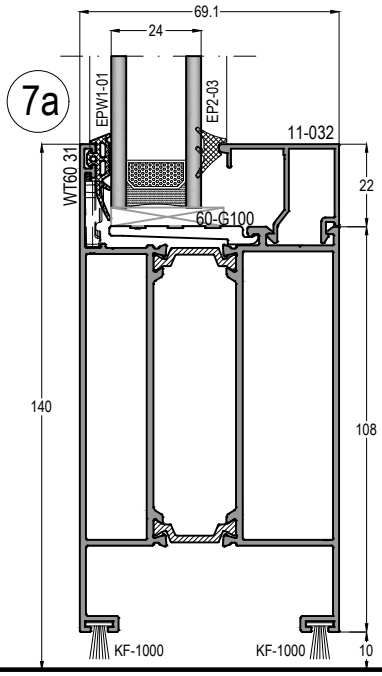

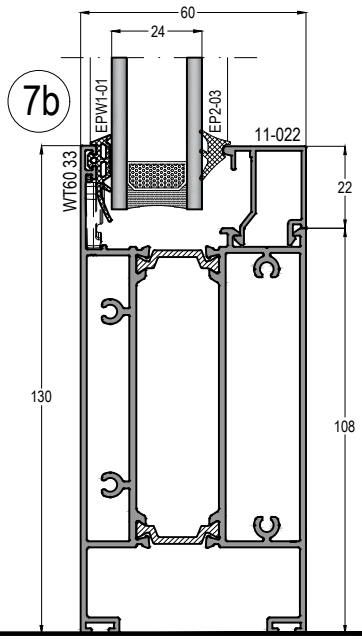

ö: 1/2

PENCERE AÇILIM DETAYLARI - PVC KANAL

WINDOW OPENING DETAILS-PVC GROOVE

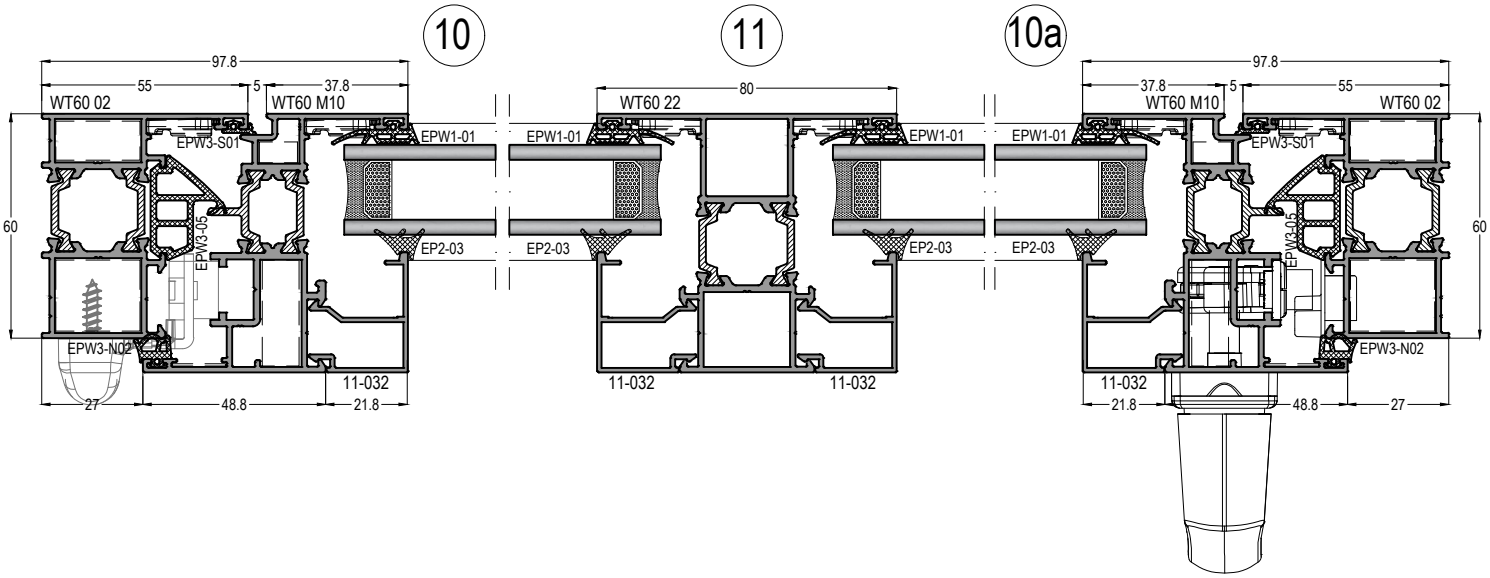

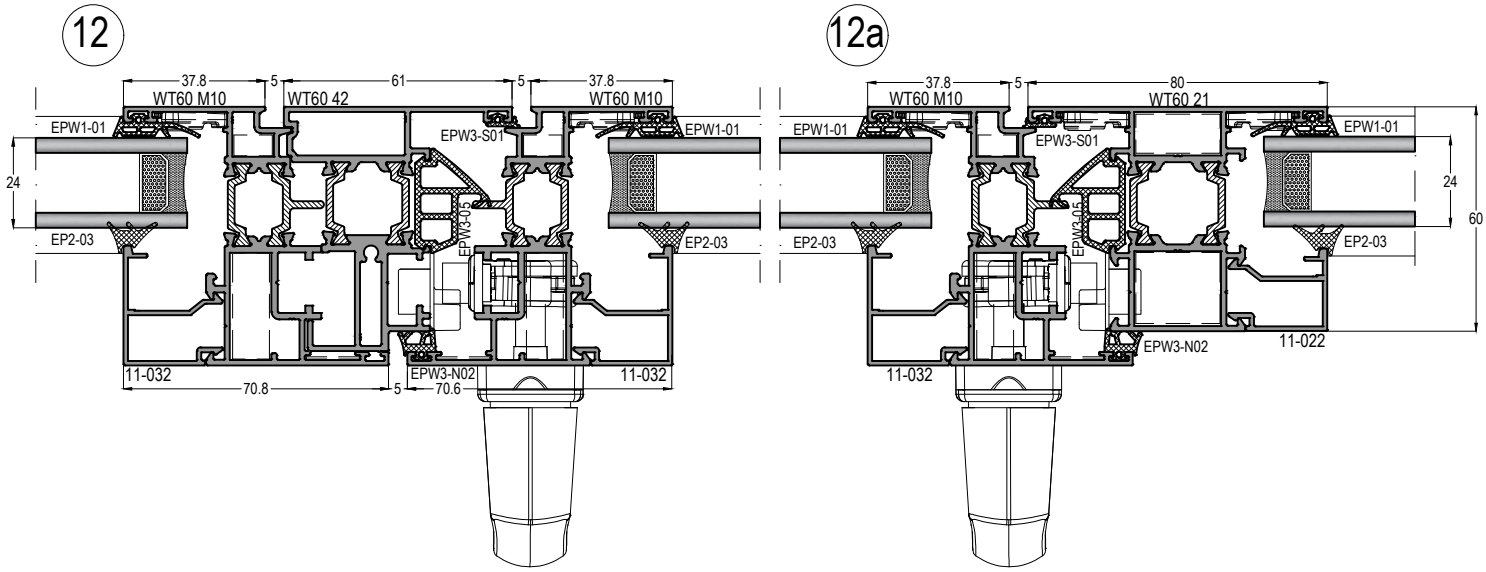

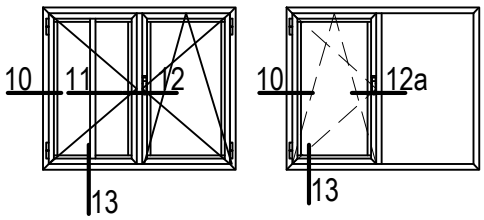

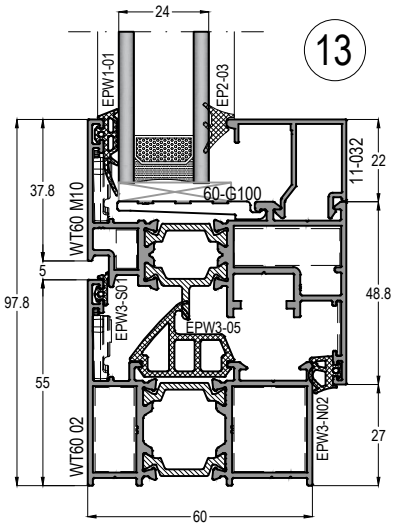

İÇE AÇILIR KAPI DETAYLARI - PVC KANAL

INNER OPENING DOOR DETAILS-PVC GROOVE

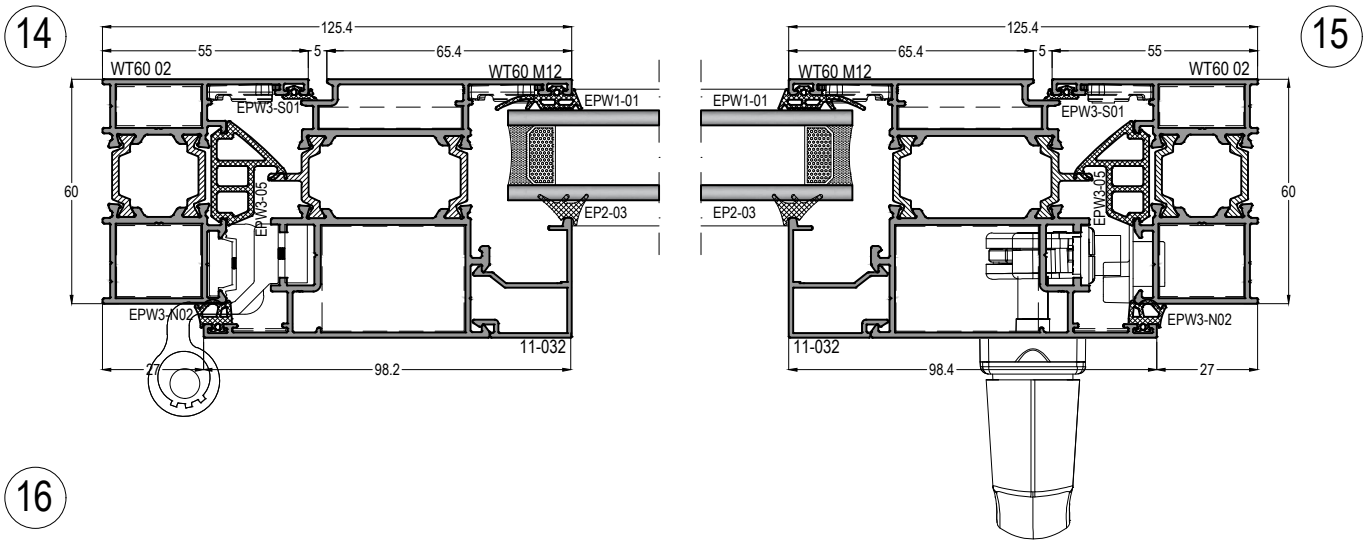

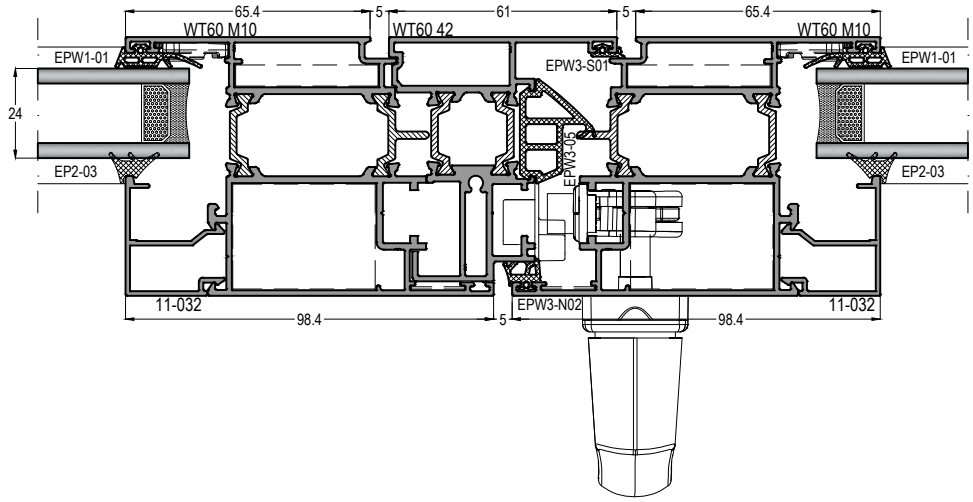

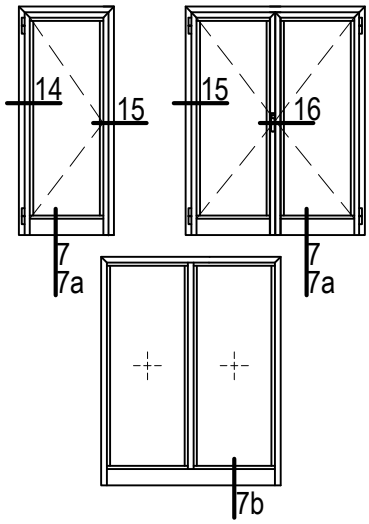

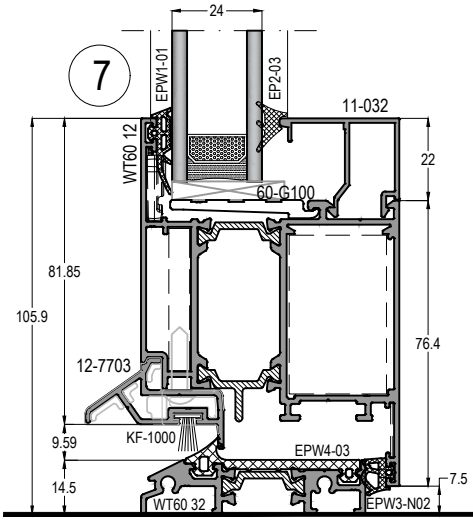

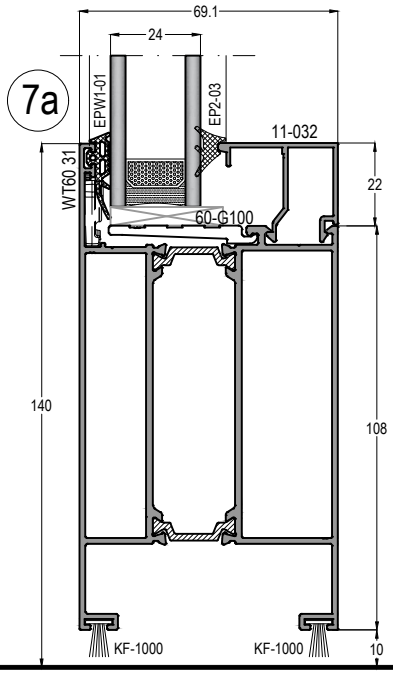

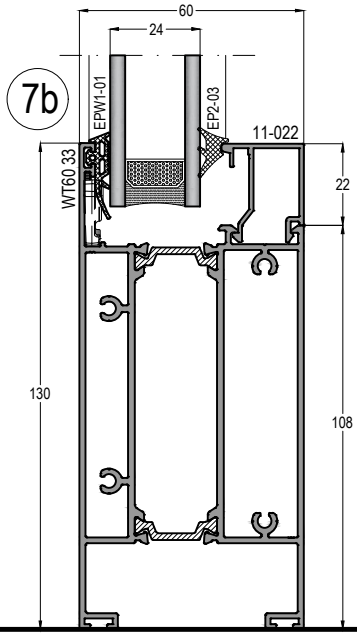

ö: 1/2

DIŞA AÇILIR PENCERE DETAYI

OUTER OPENING WINDOW DETAILS

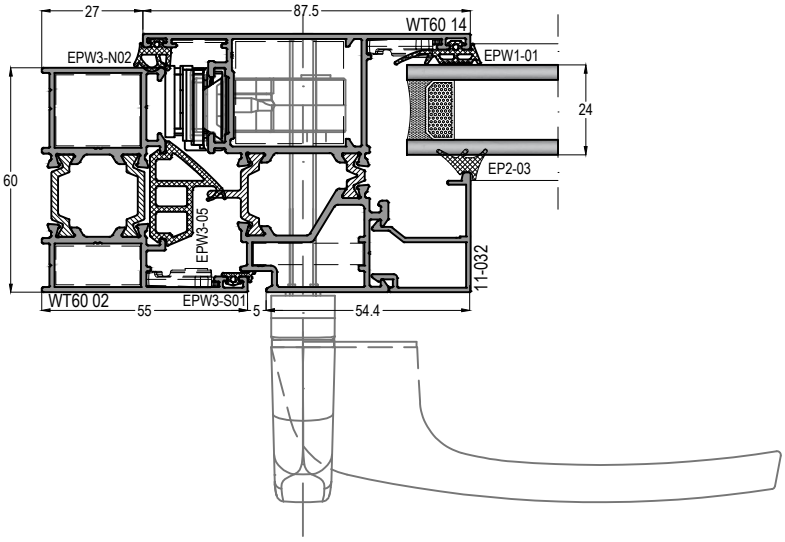

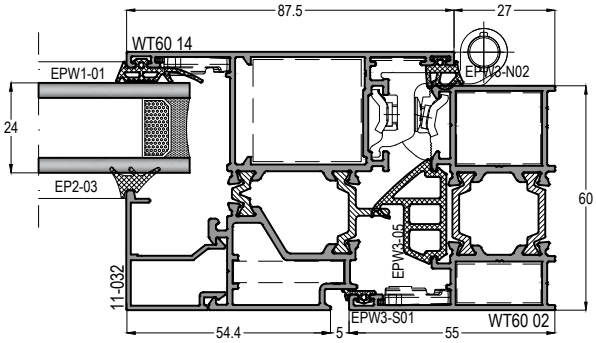

DIŞA AÇILIM PENCERE
OUT SIDE HUNG

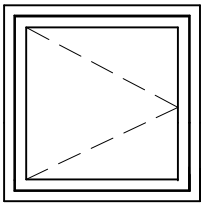

DIŞA VASİSTAS
OUT TOP HUNG

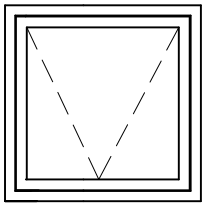

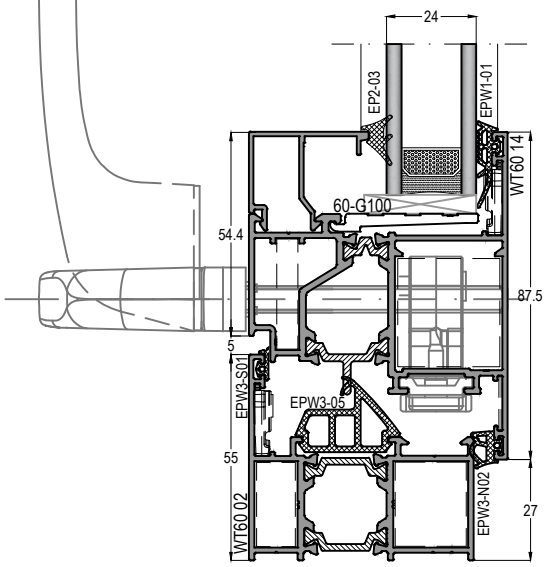

			DIŞA AÇILIM VASİSTAS MAKAS SEÇİMİ *Top-Hung Arm Selections*				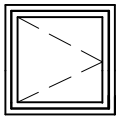	DIŞA AÇILIM PENCERE MAKAS SEÇİMİ *Side-Hung Arm Selections*		
AÇIKLAMA Description	KOD Item Code	Max. Açılır Açısı Max.Opening Angle	Max.Yükseklik Max.Height (mm)	Max.Genişlik Max.Width (mm)	Max.Ağırlık Max.Weight (Kg)	Makas Yüksekliği Arm Lenght (mm)	Max. Açılır Açısı Max.Opening Angle	Max.Yükseklik Max.Height (mm)	Max.Genişlik Max.Width (mm)	Max.Ağırlık Max.Weight (Kg)
DIŞA AÇILIM MAKAS-10" Eurogrove Arm	ASI-OA 001	50°	650	1500	50	259	50° 84° *	1500	650	35
DIŞA AÇILIM MAKAS-16" Eurogrove Arm	ASI-OA 002	30° 50°	800	1500	100 55	412	30° - 50° 90° *	1600	700	60 42
DIŞA AÇILIM MAKAS-22" Eurogrove Arm	ASI-OA 003	20° 45°	1500	1700	100 80	567	-	-	-	-
DIŞA AÇILIM MAKAS-28" Eurogrove Arm	ASI-OA 004	15°	2000	1700	100	711	-	-	-	-

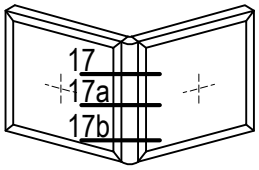
17
17a
17b

17

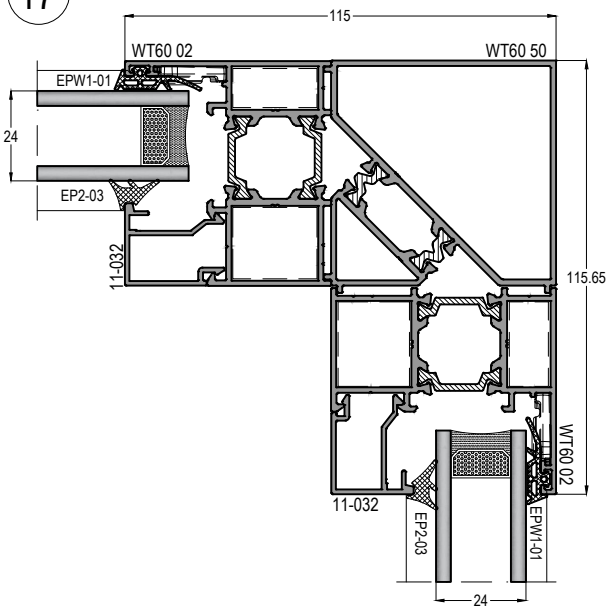
115
WT60 02
WT60 50
EPW1-01
24
EP2-03
11-032
115.65
WT60 02
11-032
EP2-03
EPW1-01
24

17a

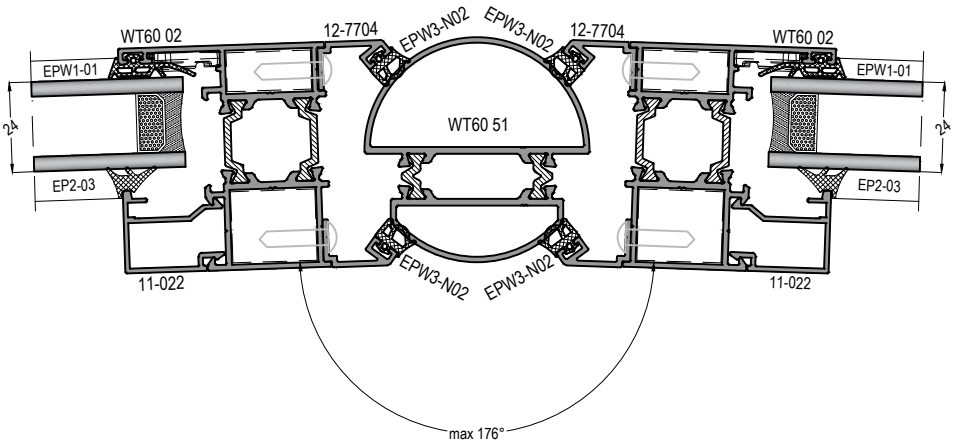
WT60 02
12-7704
EPW3-N02
EPW3-N02
12-7704
WT60 02
EPW1-01
EPW1-01
24
WT60 51
24
EP2-03
EP2-03
EPW3-N02
EPW3-N02
11-022
11-022
max 176°

17b

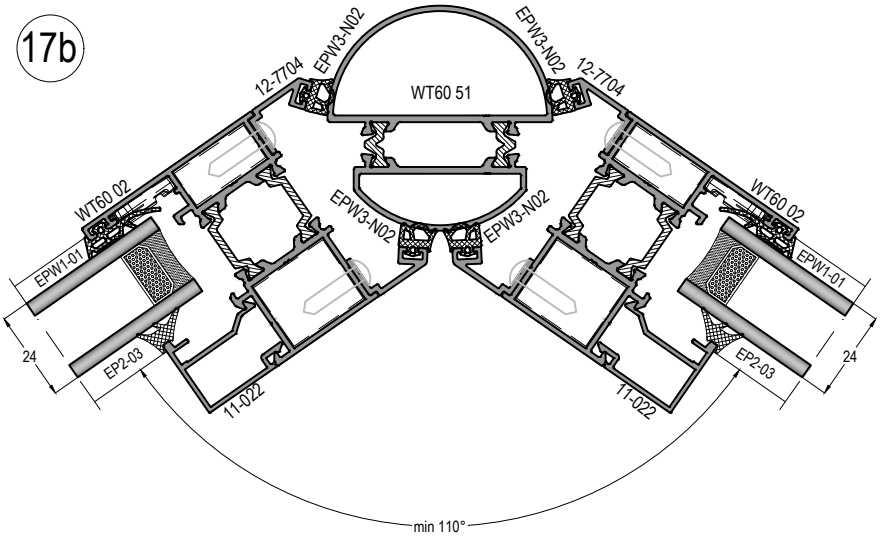
12-7704
EPW3-N02
EPW3-N02
12-7704
WT60 51
WT60 02
EPW3-N02
EPW3-N02
WT60 02
EPW1-01
EPW1-01
24
EP2-03
EP2-03
24
11-022
11-022
min 110°