ALUFENS80

ÇİT SİSTEMİ
FENCE SYSTEM

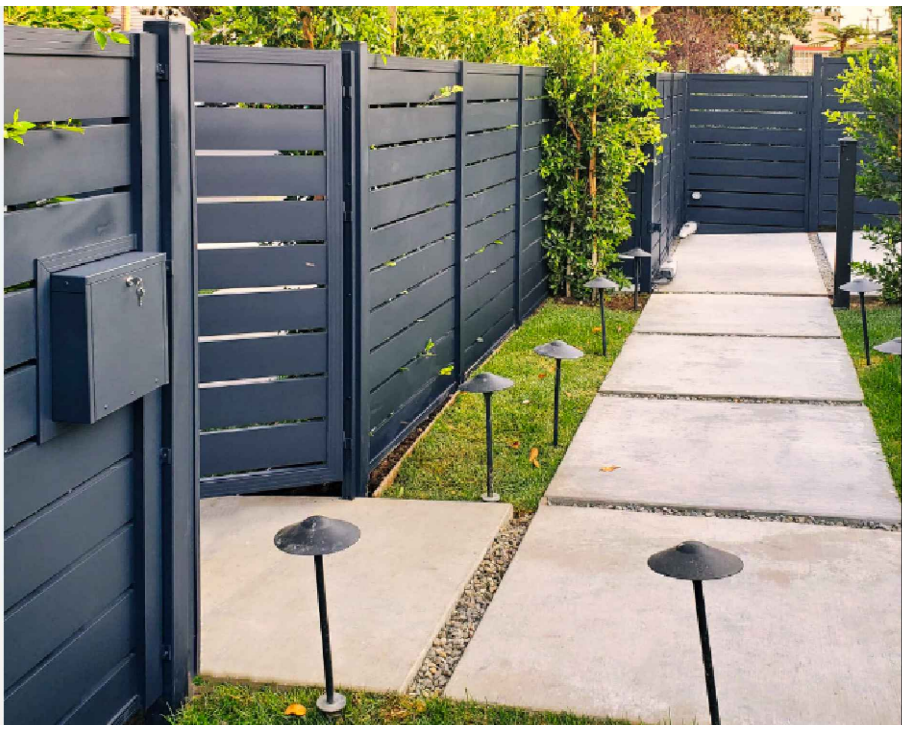

PROFİL VE AKSESUAR LİSTELERİ

PROFILE & ACCESSORIES LISTS

ALUFENS80

ÇİT SİSTEMİ
FENCE SYSTEM

ASISTAL

PROFİL LİSTESİ - *PROFILE LISTS*

FENS80-01 (13-07717)	Jx cm⁴	Jy cm⁴	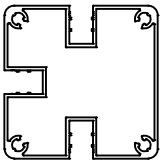	FENS80-04 (1609)		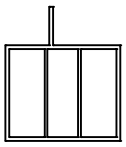
	83,03	79,60				
DİKME PROFİLİ *MULLION PROFILE*	AĞIRLIK / Weight			KANAT PROFİLİ *DOOR SASH PROFILE*	AĞIRLIK / Weight	
	2,519 kg/mt				1,631 kg/mt	
FENS80-K01 (13-077017-10)	Jx cm⁴	Jy cm⁴		FENS80-L01 (13-09056)		
	83,03	79,60				
DUVAR DİKME PROFİLİ *MULLION PROFILE FOR WALL*	AĞIRLIK / Weight			LAMEL PROFİLİ *PANELLING PROFILE*	AĞIRLIK / Weight	
	0,308 kg/mt				0,946 kg/mt	
FENS80-K02 (13-07838)			Ö:2/1	FENS80-L02 (2330)		
DİKME PROFİLİ KAPAK *MULLION PROFILE COVER*	AĞIRLIK / Weight			LAMEL PROFİLİ *PANELLING PROFILE*	AĞIRLIK / Weight	
	0,057 kg/mt				0,930 kg/mt	
FENS80-02 (1611)			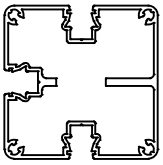	FENS80-L03		
DİKME PROFİLİ *MULLION PROFILE*	AĞIRLIK / Weight			LAMEL PROFİLİ *PANELLING PROFILE*	AĞIRLIK / Weight	
	2,919 kg/mt				0,873 kg/mt	
FENS80-A01 (1612)			Ö:2/1	12-125010-11		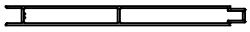
MENTEŞE ALT DESTEK PROFİLİ *HINGE PROFILE*	AĞIRLIK / Weight			LAMBRİ PROFİLİ *PANELLING PROFILE*	AĞIRLIK / Weight	
	0,306 kg/mt				0,815 kg/mt	
FENS80-K03 (1613)			Ö:2/1	02-09010-11		
DİKME PROFİLİ KAPAK *MULLION PROFILE COVER*	AĞIRLIK / Weight			KUTU PROFİLİ *BOX PROFILE*	AĞIRLIK / Weight	
	0,095 kg/mt				0,583 kg/mt	
FENS80-A02 (1614)			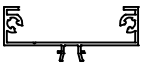	20-601032-25		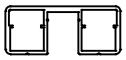
ADAPTÖR PROFİLİ *ADAPTER PROFILE*	AĞIRLIK / Weight			KÜPEŞTE ÜST PROFİLİ *UPPER RAILING PROFILE*	AĞIRLIK / Weight	
	0,732 kg/mt				1,021 kg/mt	
FENS80-A03 (2329)			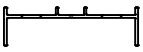	BR25-23		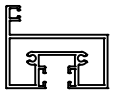
ADAPTÖR PROFİLİ *ADAPTER PROFILE*	AĞIRLIK / Weight			KAPI KASA PROFİLİ *DOOR FRAME PROFILE*	AĞIRLIK / Weight	
	0,458 kg/mt				1,261 kg/mt	
FENS80-03 (20-756001-16)			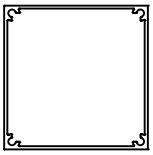	BR24-24		
DİKME PROFİLİ *MULLION PROFILE*	AĞIRLIK / Weight			CAM,LAMBRI KAPI KANAT PROFİLİ *DOOR SASH PROFILE*	AĞIRLIK / Weight	
	1,423 kg/mt				0,729 kg/mt	
FENS80-A04 (13-09353)				INT42-05		
KÜPEŞTE ÜST PROFİLİ *UPPER RAILING PROFILE*	AĞIRLIK / Weight			ADAPTÖR PROFİLİ *ADAPTER PROFILE*	AĞIRLIK / Weight	
	0,305 kg/mt				0,361 kg/mt	

Profil ağırlıklarımız teorik olup; teslim anındaki tartımız geçerlidir.
Profile weights are theoretical and the weight at the time of delivery is valid.

PROFİL LİSTESİ - *PROFILE LISTS*

AS42 02	Jx cm⁴	Jy cm⁴	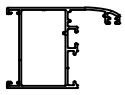	1610		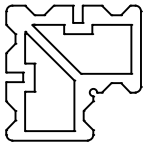
	6,65	6,77				
KASA PROFİLİ - 60mm *FRAME PROFILE*	AĞIRLIK / Weight			KÖŞE TAKOZU *CORNER CON.PROFILE*	AĞIRLIK / Weight	
	0,719 kg/mt				5,623 kg/mt	
AS42 07	Jx cm⁴	Jy cm⁴	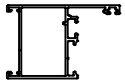			
	5,44	6,32				
KASA PROFİLİ *FRAME PROFILE*	AĞIRLIK / Weight					
	0,672 kg/mt					
AS42 21	Jx cm⁴	Jy cm⁴	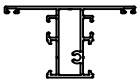			
	4,96	5,37				
ORTA KAYIT PROFİLİ 70 mm *TRANSOM-MULLION PROFILE*	AĞIRLIK / Weight					
	0,759 kg/mt					
AS42 121	Jx cm⁴	Jy cm⁴	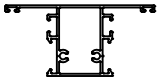			
	9,01	5,75				
ORTA KAYIT PROFİLİ 90 mm *TRANSOM-MULLION PROFILE*	AĞIRLIK / Weight					
	0,827 kg/mt					
AS42 12	Jx cm⁴	Jy cm⁴	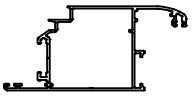			
	10,80	24,32				
İÇE AÇILIR KAPI KANAT PROFİLİ *INNER OPENING DOOR SASH PROFILE*	AĞIRLIK / Weight					
	0,985 kg/mt					
AS42 41			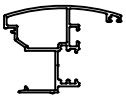			
ÇİFT KANAT ADAPTÖR PROFİLİ *DOUBLE SASH ADAPTER PROFILE*	AĞIRLIK / Weight					
	0,775 kg/mt					
AS42 32			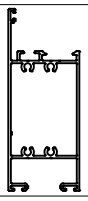			
ETEK PROFİLİ-95mm *BOTTOM PLATE PROFILE*	AĞIRLIK / Weight					
	1,149 kg/mt					
AS42 33						
ETEK PROFİLİ ADAPTÖRÜ *BOTTOM PLATE ADAPTER PROFILE*	AĞIRLIK / Weight					
	0,480 kg/mt					
AS42 54						
EŞİK PROFİLİ *BOTTOM RAIL PROFILE*	AĞIRLIK / Weight					
	0,350 kg/mt					
11-017						
CAM ÇITASI - 17mm *GLAZING BEAD PROFILE*	AĞIRLIK / Weight					
	0,249 kg/mt					

Profil ağırlıklarımız teorik olup; teslim anındaki tartımız geçerlidir.
Profile weights are theoretical and the weight at the time of delivery is valid.

ASISTAL

AKSESUAR LİSTESİ - *ACCESSORIES LISTS*

EP1-01			ASI-H 3300		
DIŞ CAM FİTİLİ - 3,5 mm *OUTER GLAZING GASKET*	KOLİ MİKTARI/Package 240 mt / 15 kg		SİSTEM KAPI MENTEŞESİ *SYSTEM DOOR HINGE*	KOLİ MİKTARI/Package Adet / Piece	
EP2-01			ASI-H 9730		
İÇ CAM FİTİLİ - 3 mm *INNER GLAZING GASKET*	KOLİ MİKTARI/Package mt / kg		SİSTEM İKİLİ MENTEŞE *DOUBLE SYSTEM HINGE*	KOLİ MİKTARI/Package 250 Adet / Piece	
KC 02			ASI-H 9733		
CAM FİTİLİ - 2 mm *GLAZING GASKET*	KOLİ MİKTARI/Package 100 mt / 4,5 kg		SİSTEM ÜÇLÜ MENTEŞE *TRIPLE SYSTEM HINGE*	KOLİ MİKTARI/Package 250 Adet / Piece	
EP3-03			ASI-DH 002		
KASA BİNİ FİTİLİ *FRAME GASKET*	KOLİ MİKTARI/Package mt / kg		KAPI KOLU *DOOR HANDLE*	KOLİ MİKTARI/Package Adet / Piece	
MO-60			ASI-153 35		
KENET BİNİ FİTİLİ *CENTRAL SEALİNG GASKET*	KOLİ MİKTARI/Package 200 mt		DİLLİ KİLİT *MOURTISE LOCK WITH CYLINDER*	KOLİ MİKTARI/Package Adet / Piece	153 35 16
EP4-01			ASI-LS 90185D		
ORTA BİNİ FİTİLİ *GASKET FOR OPEN JOINT*	KOLİ MİKTARI/Package 150 mt / 15 kg		DİLLİ KİLİT KARŞILIĞI *LOCK STRIKES*	KOLİ MİKTARI/Package Adet / Piece	
KF 67-1000			ASI-BRL 74		
FIRÇA FİTİL *BRUSH GASKET*	KOLİ MİKTARI/Package 600 mt		74 LÜK BAREL *CYLINDER 74*	KOLİ MİKTARI/Package Adet / Piece	26 10 38 17 33 10 L
ASI-F 100A			ASI-B 2217		
KAPI ALTI FIRÇASI *DOOR BRUSH GASKET*	KOLİ MİKTARI/Package Adet / Piece		SÜRGÜ KİLİTLEME-KISA *SASH FIXING LOCK-SHORT*	KOLİ MİKTARI/Package 240 Adet / Piece	
AS42 CAP			ASI-B 2215		
AS42 33 KAPAĞI *AS42 33 COVER*	KOLİ MİKTARI/Package sağ-sol 1 takım		SÜRGÜ KİLİTLEME-UZUN *SASH FIXING LOCK-LONG*	KOLİ MİKTARI/Package 120 Adet / Piece	
AS42 HOK			ASI-WDC 01		
ADAPTÖR KAPAĞI *ADAPTER COVER*	KOLİ MİKTARI/Package alt-üst 1 takım		YAĞMUR TAHLİYE KAPAĞI *WATER REJECT COVER*	KOLİ MİKTARI/Package Adet / Piece	

ALUFENS80

ÇİT SİSTEMİ
FENCE SYSTEM

ASISTAL

AKSESUAR LİSTESİ - *ACCESSORIES LISTS*

FENS80-KP01 - (FENS80-01)		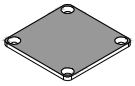	FENS80-KP06 - (FENS80-06)		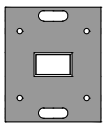 Ö:1/8
DİKME KAPAĞI *MULLION COVER* FENS80-01	KOLİ MİKTARI/Package Adet / Pcs		DİKME ANKRAJ *MULLION FIX PART* FENS80-02	KOLİ MİKTARI/Package Adet / Pcs	
FENS80-KP02 - (FENS80-02)		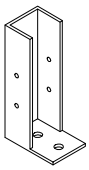	FENS80-KP07 - (ZFD81A)		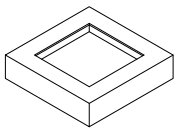 Ö:1/10
DİKME ANKRAJ *MULLION FIX PART* FENS80-01	KOLİ MİKTARI/Package Adet / Pcs		DİKME KAPAĞI *MULLION COVER* FENS80-01	KOLİ MİKTARI/Package Adet / Pcs	
FENS80-KP03 - (FENS80-03)		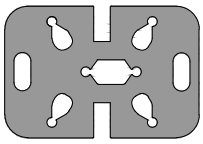	FES80-7575-01		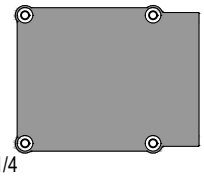 Ö:1/4
DİKME ANKRAJ *MULLION FIX PART* FENS80-01	KOLİ MİKTARI/Package Adet / Pcs		DİKME KAPAĞI *MULLION COVER* FENS80-03	KOLİ MİKTARI/Package Adet / Pcs	
FENS80-KP04 - (FENS80-04)		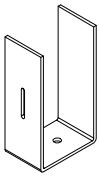	FES80-7575-02		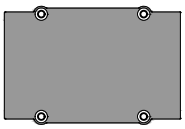 Ö:1/5
DİKME ANKRAJ *MULLION FIX PART* FENS80-01	KOLİ MİKTARI/Package Adet / Pcs		DİKME KAPAĞI *MULLION COVER* FENS80-03	KOLİ MİKTARI/Package Adet / Pcs	
FENS80-KP05 - (FENS80-05)		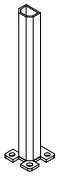	FES80-7575-03		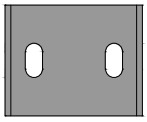 Ö:1/4
DİKME ANKRAJ *MULLION FIX PART* FENS80-01	KOLİ MİKTARI/Package Adet / Pcs		DİKME ANKRAJ *MULLION FIX PART* FENS80-03	KOLİ MİKTARI/Package Adet / Pcs	
FENS80-05-01		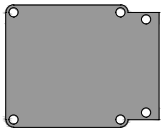	ASI-FUJI 2000		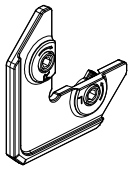
DİKME KAPAĞI *MULLION COVER* FENS80-02	KOLİ MİKTARI/Package Adet / Pcs		AYARLI KÖŞE GÖNYESİ *CORNER ALIGNMENT*	KOLİ MİKTARI/Package Adet / Pcs	
FENS80-05-02		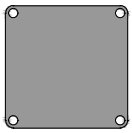	ASI-SB 19		
DİKME KAPAĞI *MULLION COVER* FENS80-02	KOLİ MİKTARI/Package Adet / Pcs		KÖŞE GÖNYESİ *CORNER ALIGNMENT*	KOLİ MİKTARI/Package 1000 Adet / Piece	
FENS80-05-03		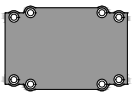	ASI-SB 19.1		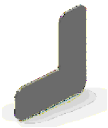
DİKME KAPAĞI *MULLION COVER* FENS80-02	KOLİ MİKTARI/Package Adet / Pcs		KÖŞE GÖNYESİ *CORNER ALIGNMENT*	KOLİ MİKTARI/Package 1000 Adet / Piece	
FENS80-05-04		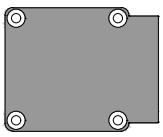	ASI-PB 2660		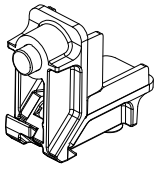
DİKME KAPAĞI *MULLION COVER* FENS80-01	KOLİ MİKTARI/Package Adet / Pcs		PİMLİ KÖŞE BAĞLANTI *CORNER JOINT*	KOLİ MİKTARI/Package 200 Adet / Piece	
FENS80-05-05		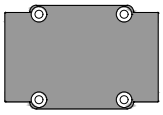	ASI-KT 2660		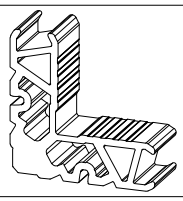
DİKME KAPAĞI *MULLION COVER* FENS80-01	KOLİ MİKTARI/Package Adet / Pcs		KÖŞE TAKOZU *CORNER JOINT*	KOLİ MİKTARI/Package Adet / Pcs	

ASISTAL

AKSESUAR LİSTESİ - *ACCESSORIES LISTS*

ASI-HCS 01 SHUTTER,AHŞAP VE CAM KAPI KOLU *SHUTTER WOOD & GLASS DOOR HANDLE*	KOLİ MİKTARI/Package Takım / Set	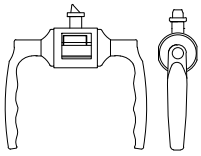	
		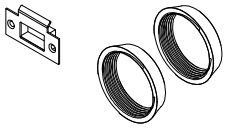	
ASI-HCS 01A CAM KAPI KOL AYNASI *GLASS DOOR HANDLE ACCESSORY*	KOLİ MİKTARI/Package Takım / Set	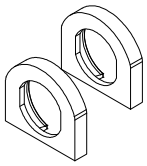	
ASI-INT 01 KAPI YAPRAK MENTEŞE *DOOR HINGE*	KOLİ MİKTARI/Package Adet / Piece	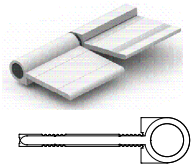	
ASI-AK 545 SÜRGÜ KİLİTLEME *SASH FIXING BOLT*	KOLİ MİKTARI/Package Adet / Piece	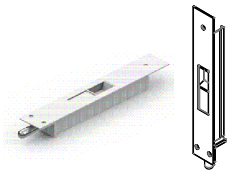	
501 EKO PANÇ KÖŞE PİMLİ BAĞLANTI PANÇ MAKİNESİ *PUNCH MACHINE FOR CORNER JOINT WITH PIN*	KOLİ MİKTARI/Package Adet / Piece	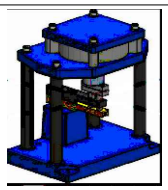	

PROFİL DETAYLARI

PROFILE DETAILS

ALUFENS80

ÇİT SİSTEMİ
FENCE SYSTEM

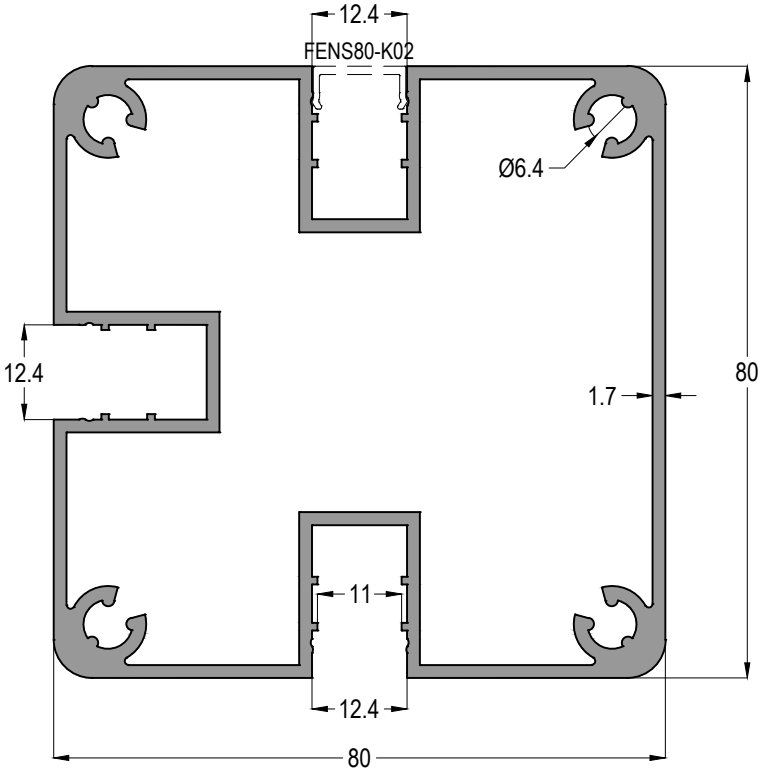

FENS80-01
(13-07717)

Jx cm⁴	Jy cm⁴
83,02	79,60

FENS80-KP01
FENS80-05-04
FENS80-05-05

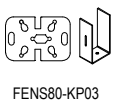
FENS80-KP02

FENS80-KP03
FENS80-KP04

AĞIRLIK / Weight
2,519 kg/mt

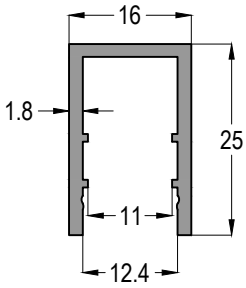

FENS80-K01
(13-077017-10)

AĞIRLIK / Weight
0,308 kg/mt

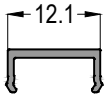

FENS80-K02
(13-07838)

AĞIRLIK / Weight
0,057 kg/mt

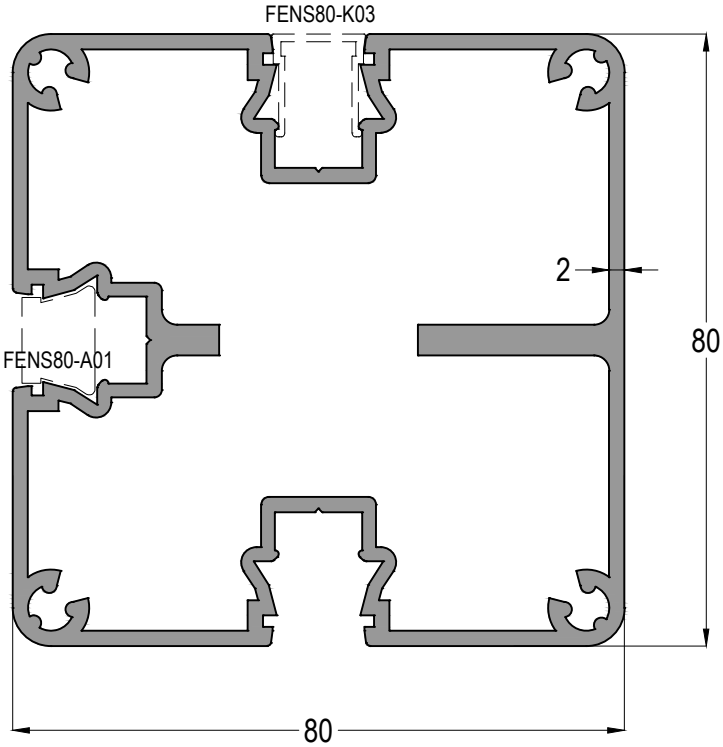

FENS80-02
(1611)

Jx cm⁴	Jy cm⁴
85,76	82,01

FENS80-05-01

FENS80-KP06

AĞIRLIK / Weight
2,919 kg/mt

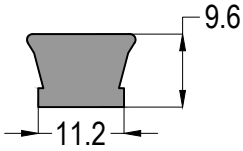

FENS80-A01
(1612)

AĞIRLIK / Weight
0,306 kg/mt

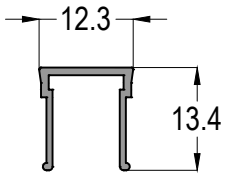

FENS80-K03
(1613)

AĞIRLIK / Weight
0,095 kg/mt

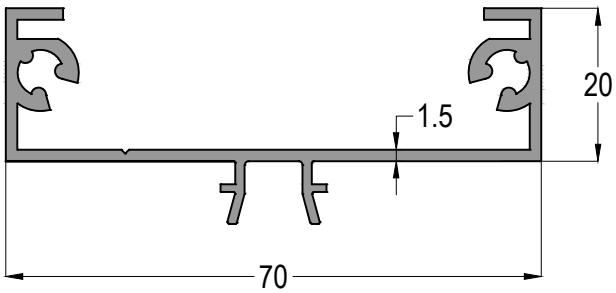

FENS80-A02
(1614)

AĞIRLIK / Weight
0,732 kg/mt

Profil ağırlıklarımız teorik olup; teslim anındaki tartımız geçerlidir.
Profile weights are theoretical and the weight at the time of delivery is valid.

ALUFENS80

ÇİT SİSTEMİ
FENCE SYSTEM

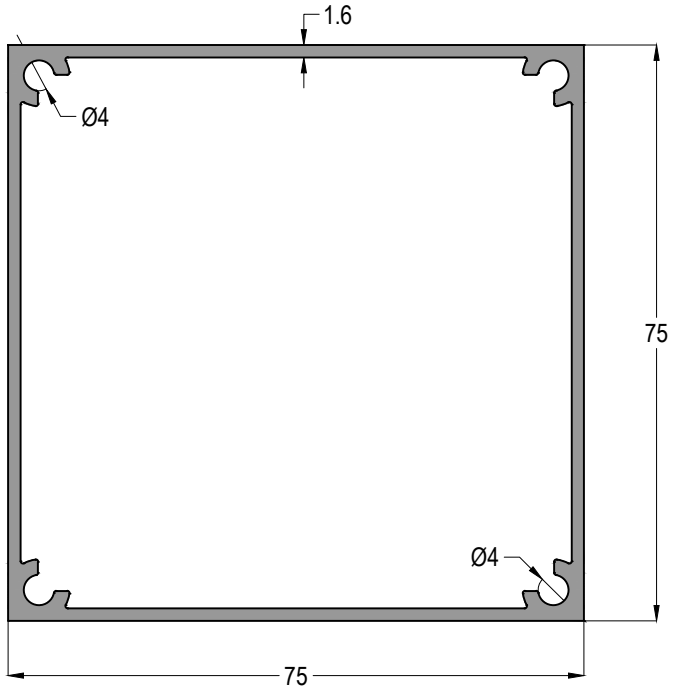

FENS80-03
(20-756001-16)

Jx cm⁴	Jy cm⁴
48,41	48,41

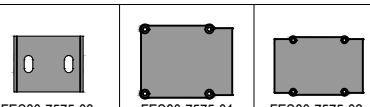

AĞIRLIK / Weight
1,423 kg/mt

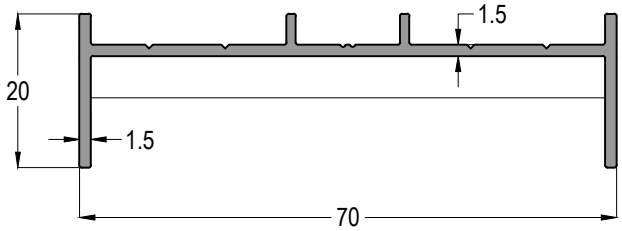

FENS80-A03
(2329)

AĞIRLIK / Weight
0,458 kg/mt

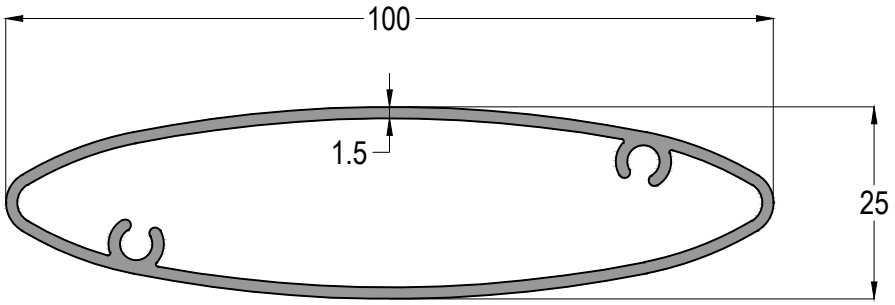

FENS80-L01
(13-09056)

AĞIRLIK / Weight
0,946 kg/mt

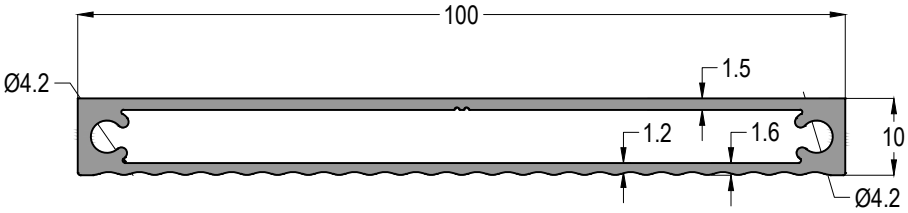

FENS80-L02
(2330)

AĞIRLIK / Weight
0,930 kg/mt

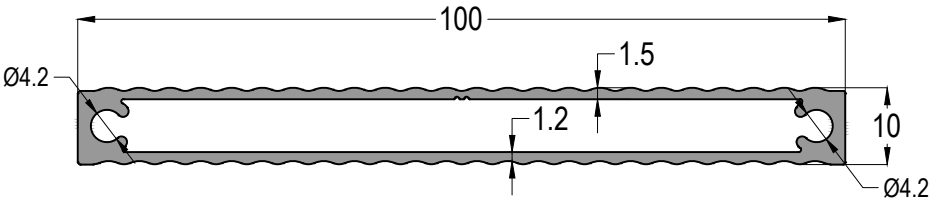

FENS80-L03

AĞIRLIK / Weight
0,873 kg/mt

Profil ağırlıklarımız teorik olup; teslim anındaki tartımız geçerlidir.
Profile weights are theoretical and the weight at the time of delivery is valid.

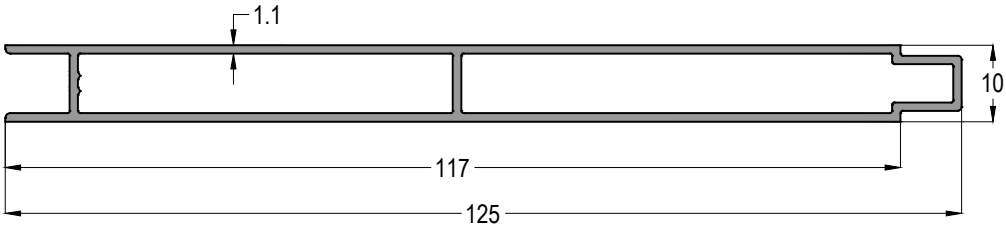

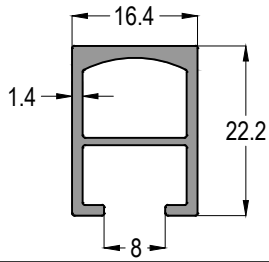

12-125010-11	
	AĞIRLIK / Weight
	0,815 kg/mt

FENS80-A04 (13-09353)	
	AĞIRLIK / Weight
	0,305 kg/mt

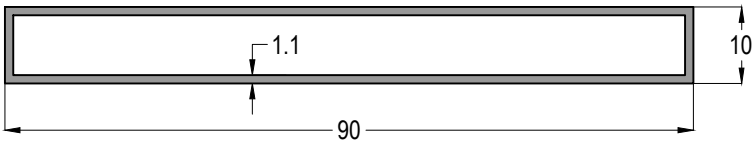

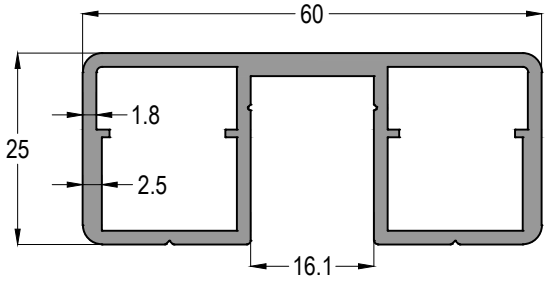

02-09010-11	
	AĞIRLIK / Weight
	0,583 kg/mt

20-601032-25	
	AĞIRLIK / Weight
	1,021 kg/mt

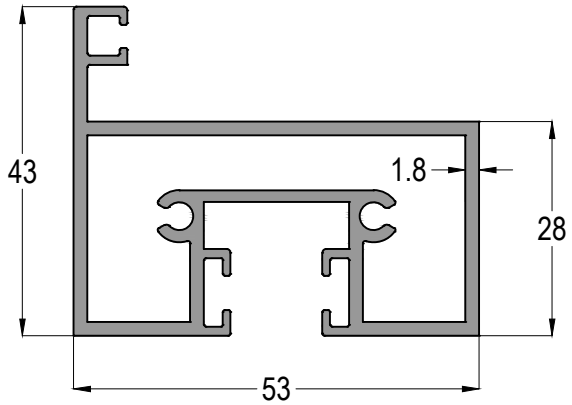

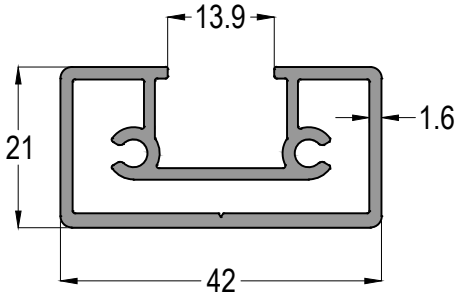

BR25-23	
	AĞIRLIK / Weight
	1,261 kg/mt

BR24-24	
	AĞIRLIK / Weight
	0,729 kg/mt

Profil ağırlıklarımız teorik olup; teslim anındaki tartımız geçerlidir.
Profile weights are theoretical and the weight at the time of delivery is valid.

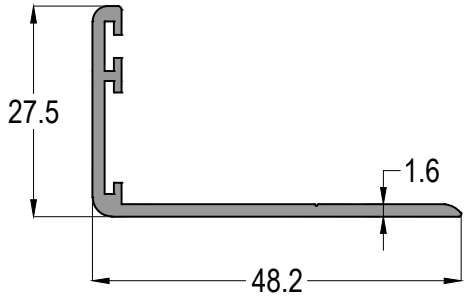

INT42-05	
	AĞIRLIK / Weight
	0,361 kg/mt

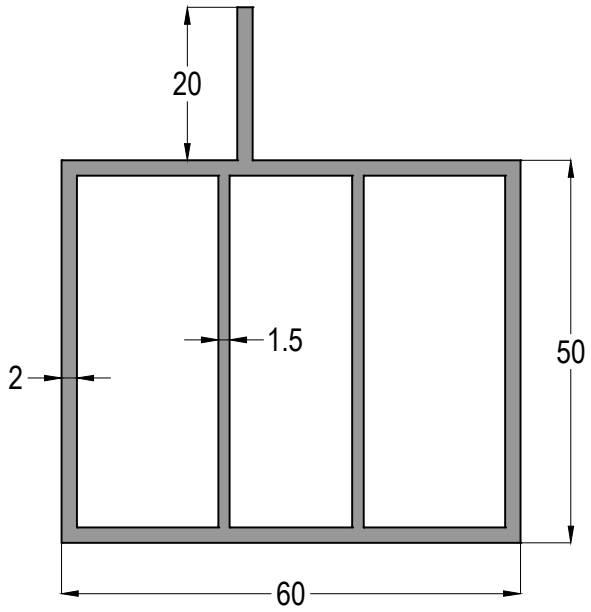

FENS80-04 (1609)	
	AĞIRLIK / Weight
	1,631 kg/mt

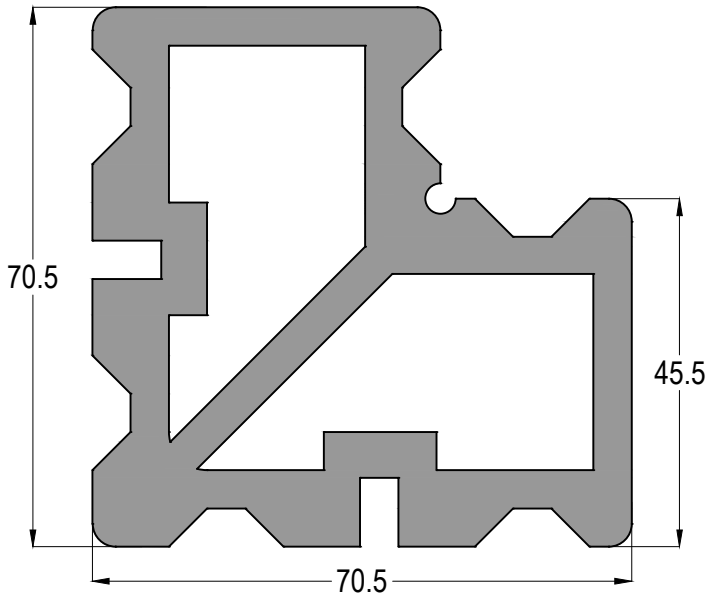

1610	
	AĞIRLIK / Weight
	5,623 kg/mt

Profil ağırlıklarımız teorik olup; teslim anındaki tartımız geçerlidir.
Profile weights are theoretical and the weight at the time of delivery is valid.

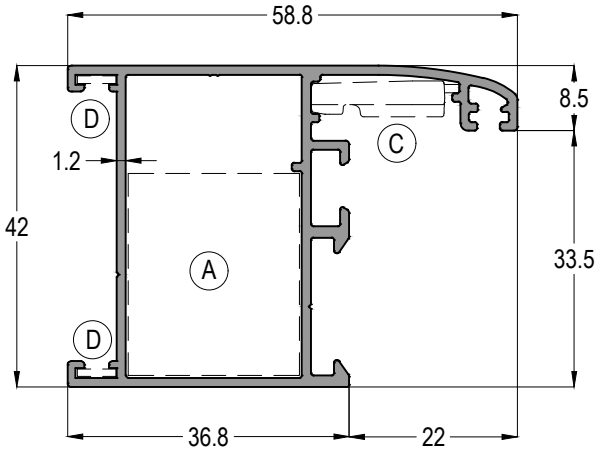

AS42 02	Jx cm⁴	Jy cm⁴
	6,65	6,77
A: ASI-KT 2660~ASI-PB 2660 / C: ASI-FUJI 2000 / D: ASI-SB 19	AĞIRLIK / Weight	
	0,719 kg/mt	

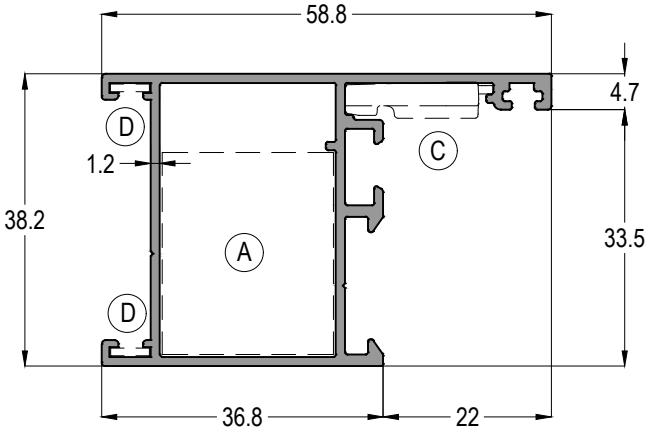

AS42 07	Jx cm⁴	Jy cm⁴
	5,44	6,32
A: ASI-KT 2660~ASI-PB 2660 / C: ASI-FUJI 2000 / D: ASI-SB 19	AĞIRLIK / Weight	
	0,672 kg/mt	

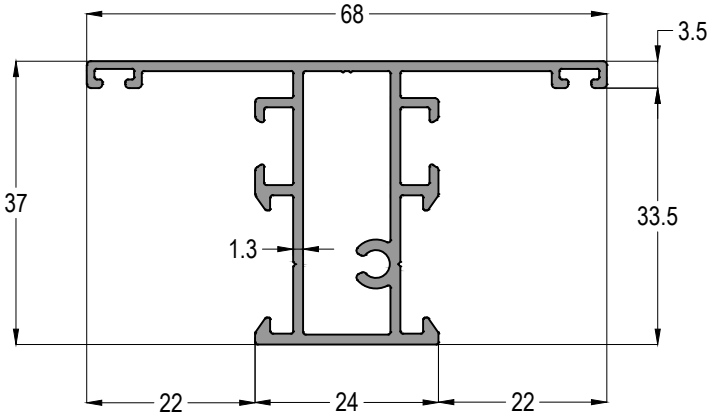

AS42 21	Jx cm⁴	Jy cm⁴
	4,96	5,37
	AĞIRLIK / Weight	
	0,759 kg/mt	

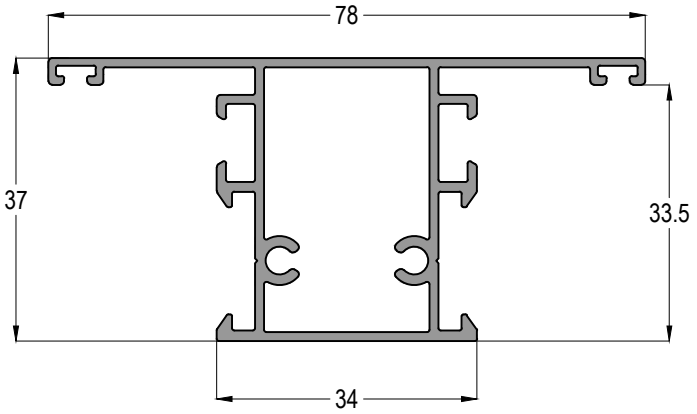

AS42 121	Jx cm⁴	Jy cm⁴
	9,01	5,75
	AĞIRLIK / Weight	
	0,827 kg/mt	

Profil ağırlıklarımız teorik olup; teslim anındaki tartımız geçerlidir.
Profile weights are theoretical and the weight at the time of delivery is valid.

ALUFENS80

ÇİT SİSTEMİ
FENCE SYSTEM

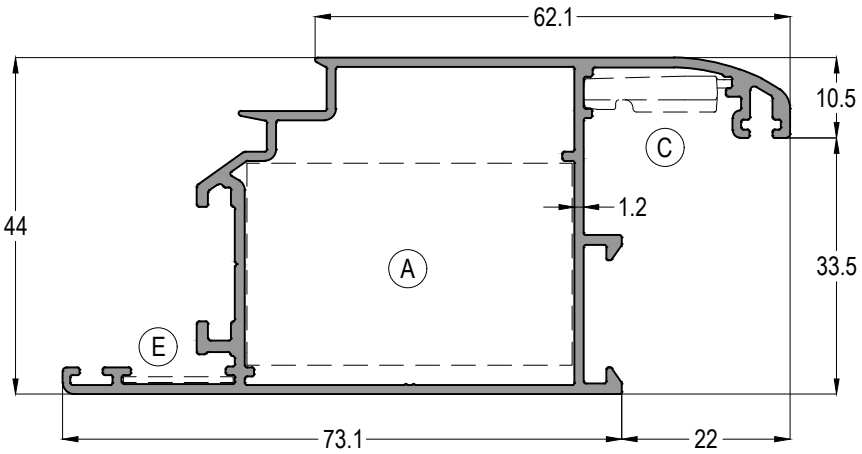

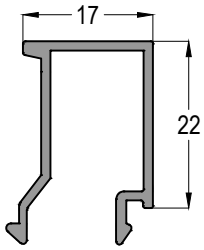

11-017
0,249 kg/mt

AS42 12			Jx cm⁴	Jy cm⁴
			10,80	24,32
A	C	E	AĞIRLIK / Weight	
ASI-KT 2650~ASI-PB 2650	ASI-FUJI 2000	ASI-SB 19.1	0,985 kg/mt	

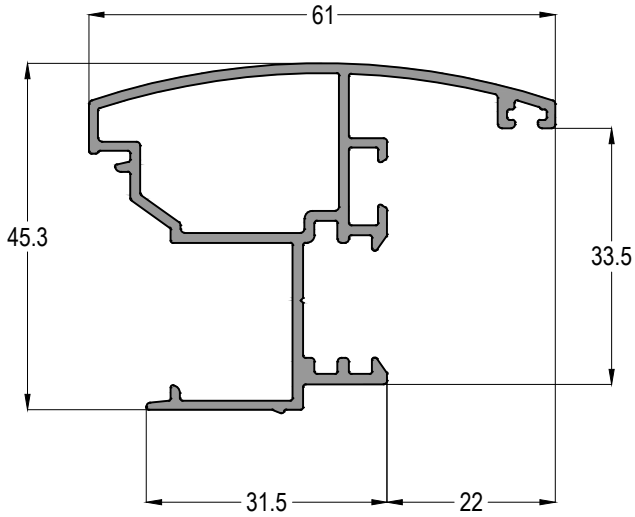

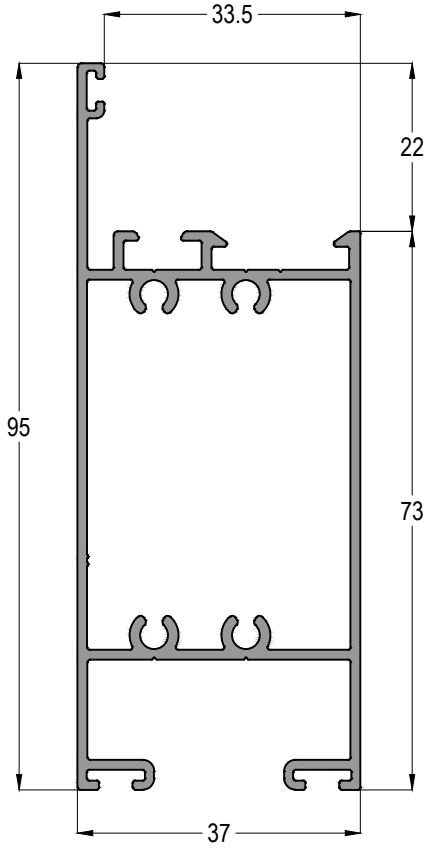

AS42 41	
AS42 HOK	AĞIRLIK / Weight
	0,775 kg/mt

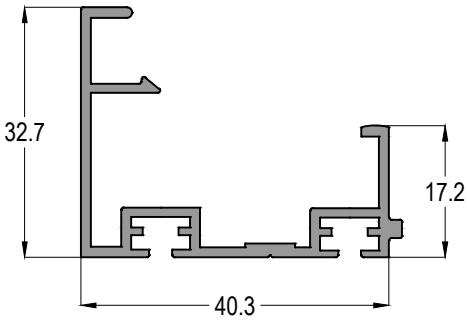

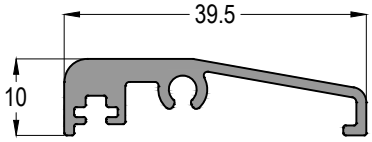

AS42 32	Jx cm⁴	Jy cm⁴
	31,19	8,83
	AĞIRLIK / Weight	
	1,149 kg/mt	

AS42 54	
	AĞIRLIK / Weight
	0,350 kg/mt

AS42 33	
AS42 CAP	AĞIRLIK / Weight
	0,480 kg/mt

Profil ağırlıklarımız teorik olup; teslim anındaki tartımız geçerlidir.
Profile weights are theoretical and the weight at the time of delivery is valid.

SİSTEM DETAYLARI

SYSTEM DETAILS

ALUFENS80

ÇİT SİSTEMİ
FENCE SYSTEM

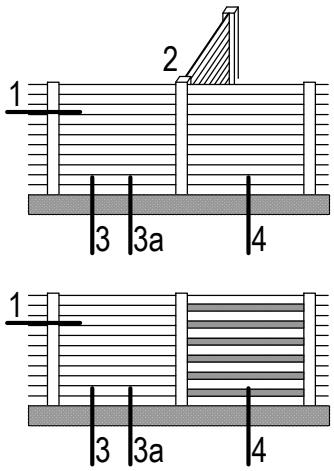

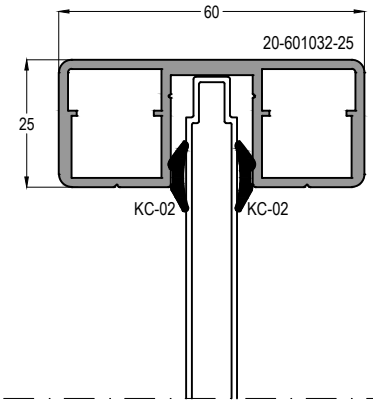

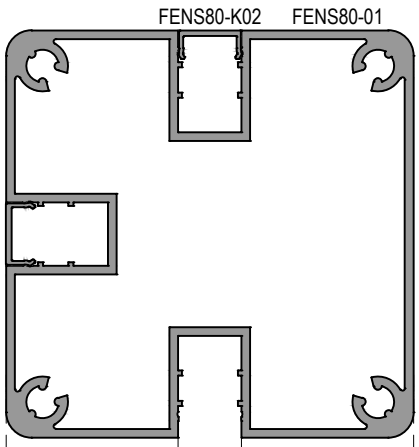

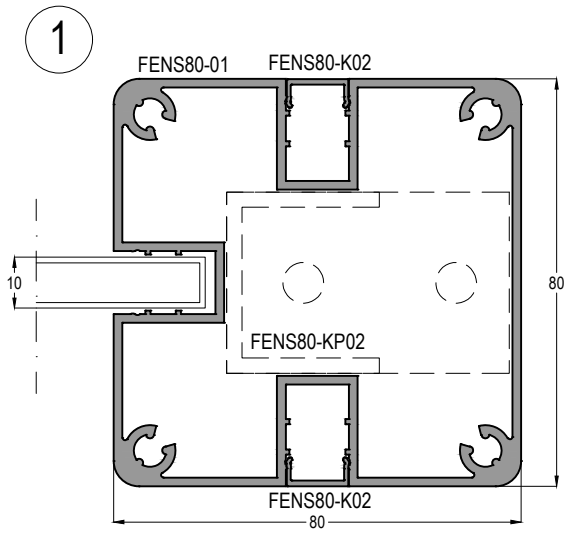

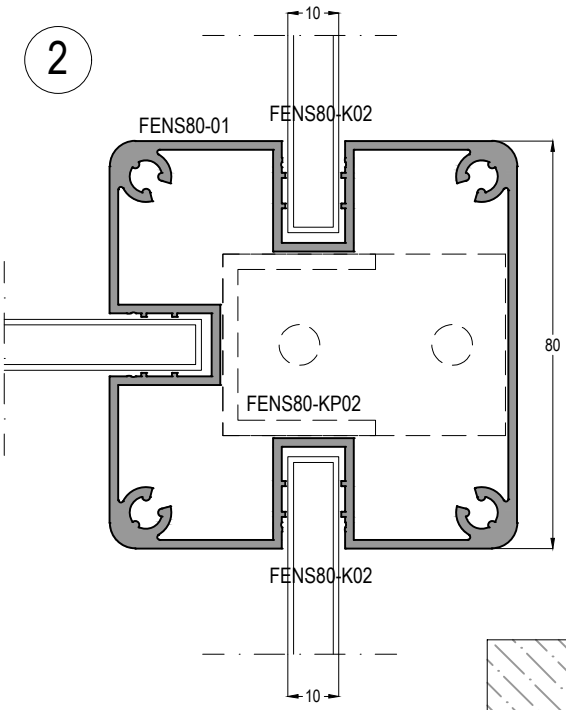

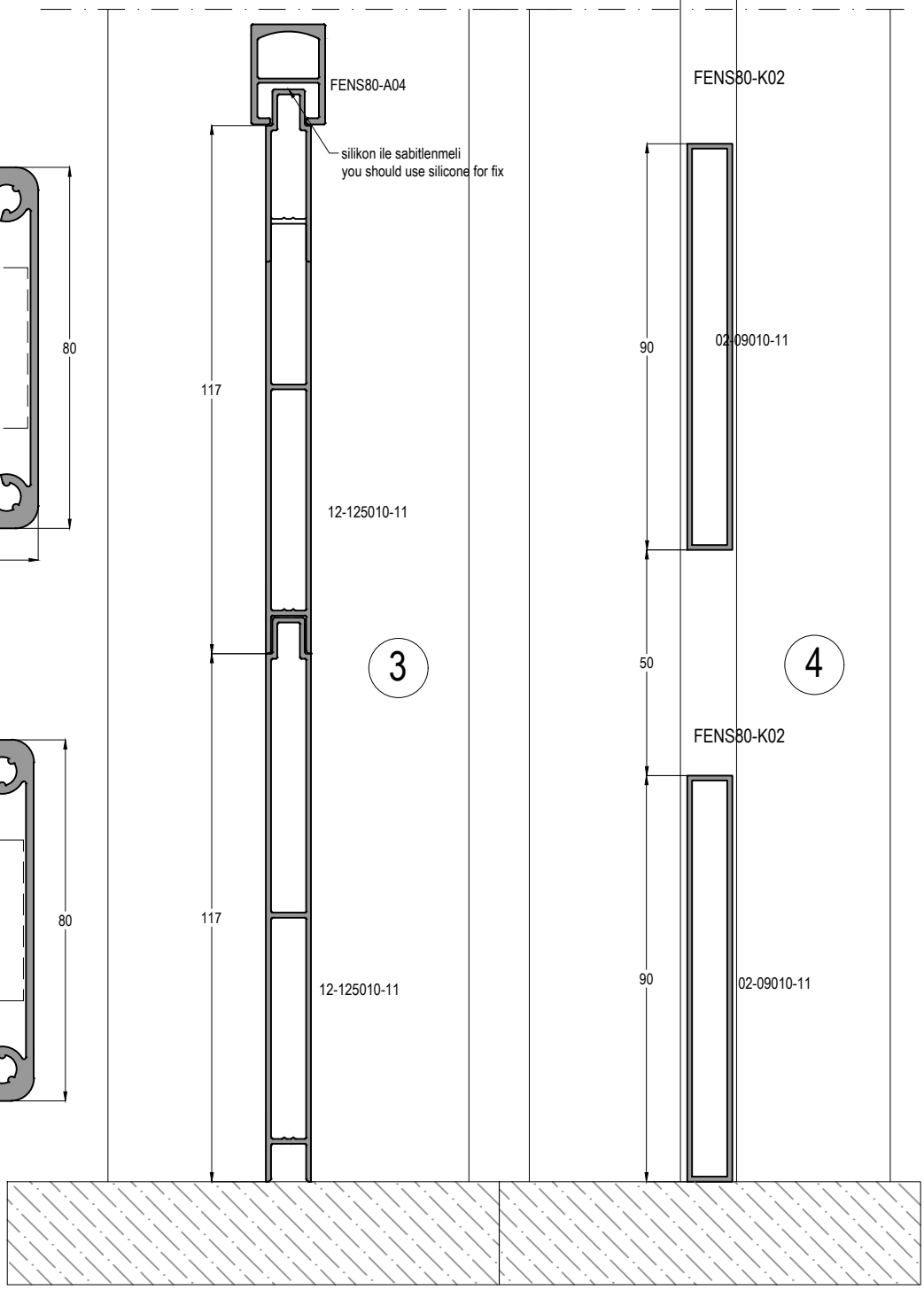

ö: 2/3

Profil ağırlıklarımız teorik olup; teslim anındaki tartımız geçerlidir.
Profile weights are theoretical and the weight at the time of delivery is valid.

İÇE AÇILIR KAPI DETAYLARI

INNER OPENING DOOR DETAILS

I.Alternative

5

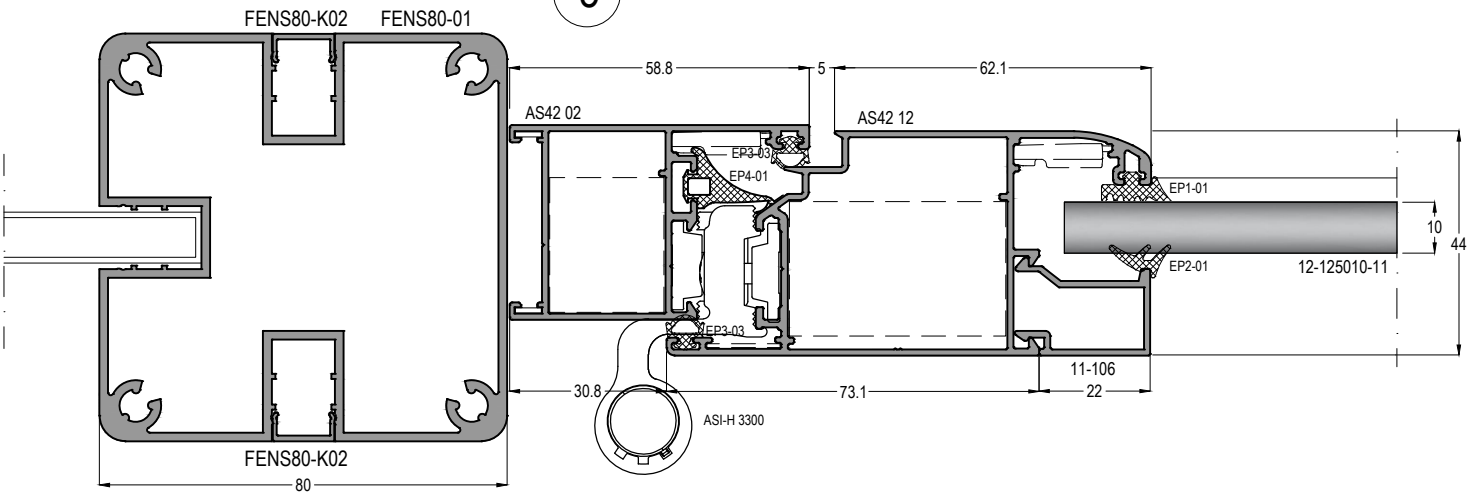

6

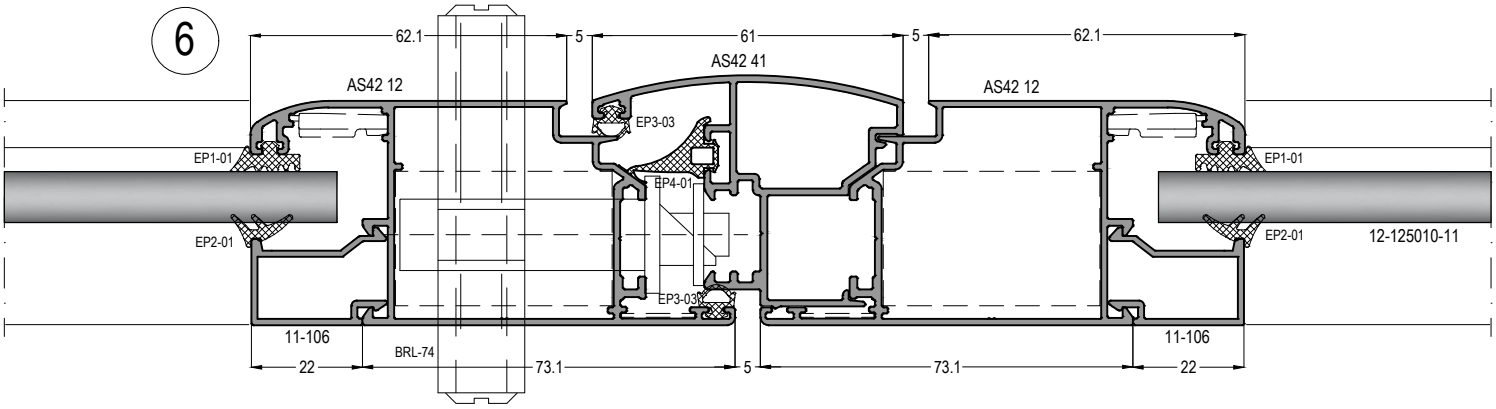

7

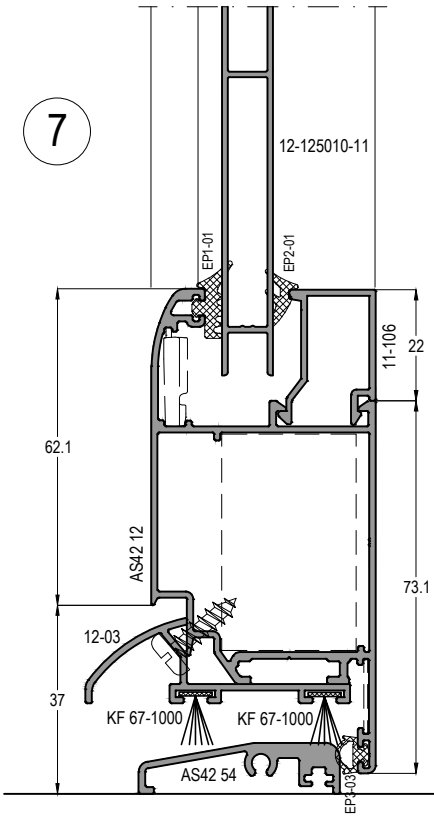

7a

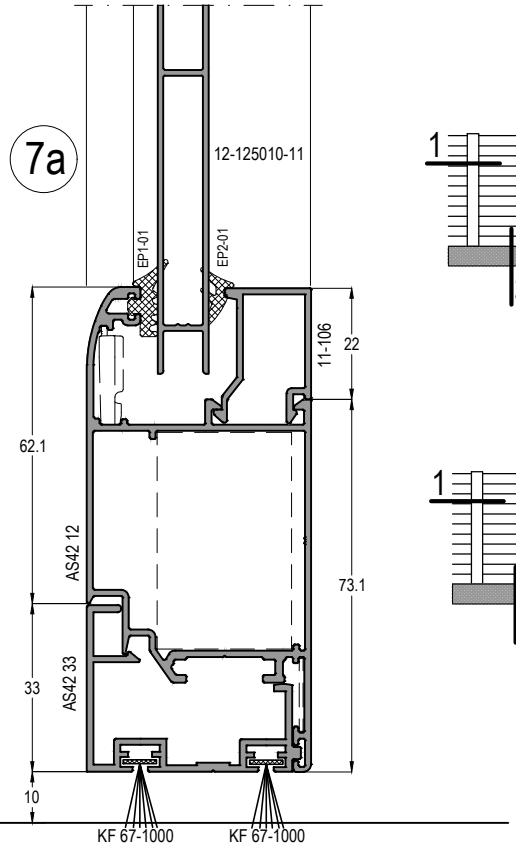

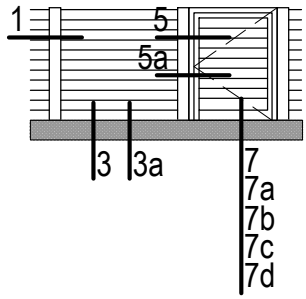

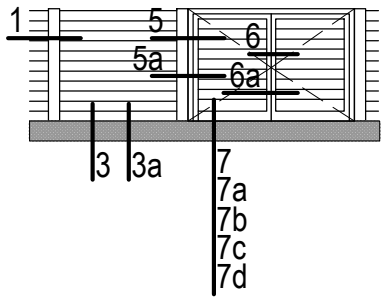

ö: 2/3

Profil ağırlıklarımız teorik olup; teslim anındaki tartımız geçerlidir.
Profile weights are theoretical and the weight at the time of delivery is valid.

İÇE AÇILIR KAPI DETAYLARI
INNER OPENING DOOR DETAILS

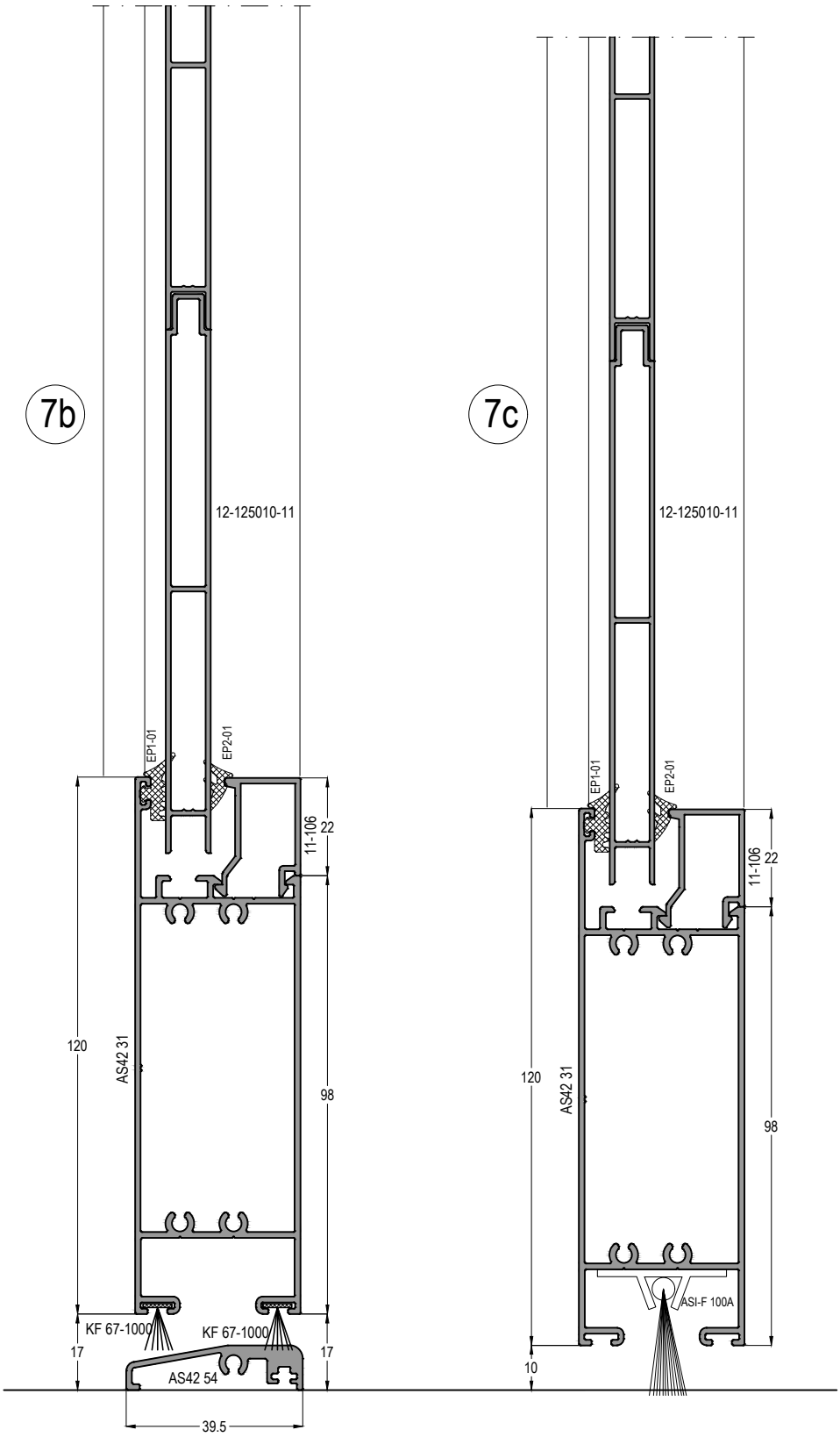

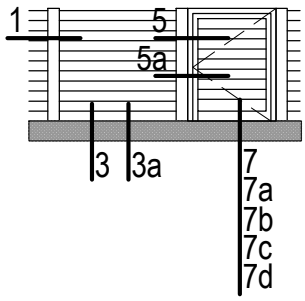

ö: 2/3

Profil ağırlıklarımız teorik olup; teslim anındaki tartımız geçerlidir.
Profile weights are theoretical and the weight at the time of delivery is valid.

İÇE AÇILIR KAPI DETAYLARI

INNER OPENING DOOR DETAILS

II.Alternative

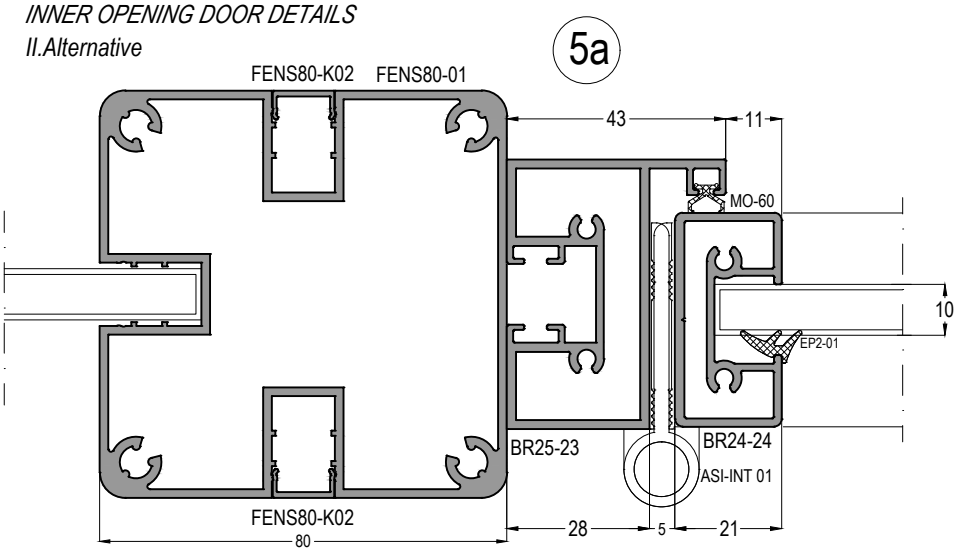

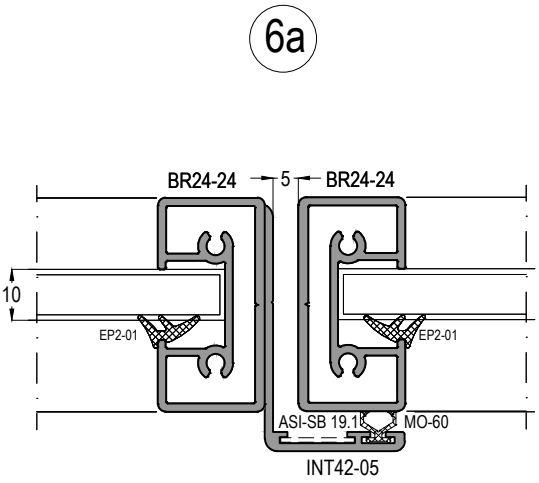

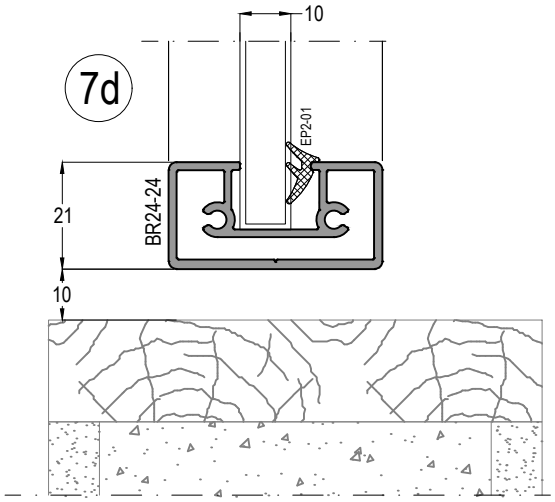

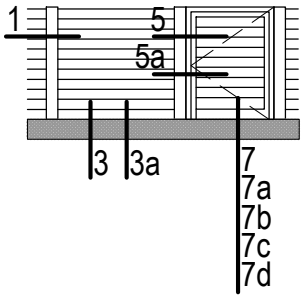

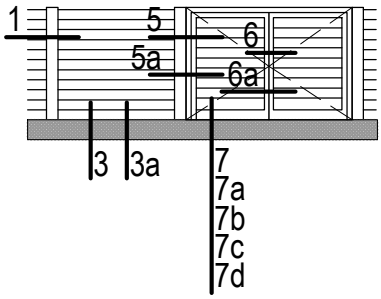

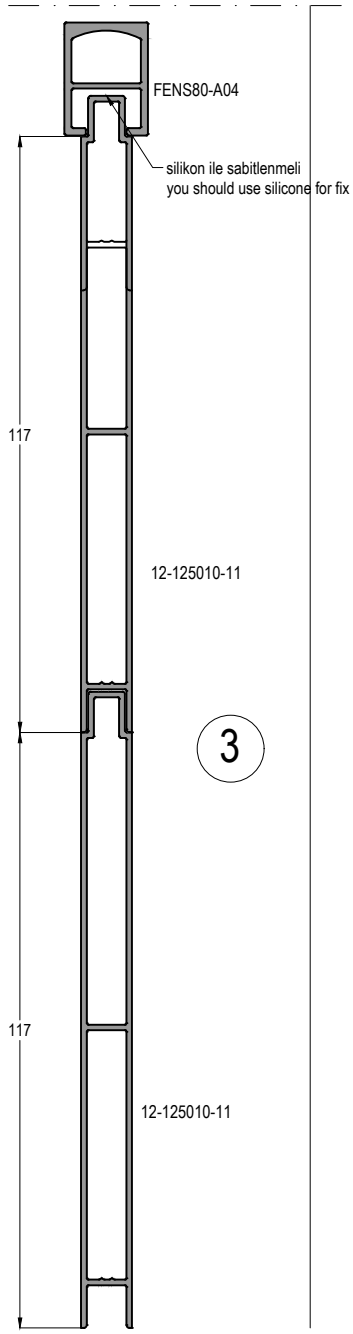

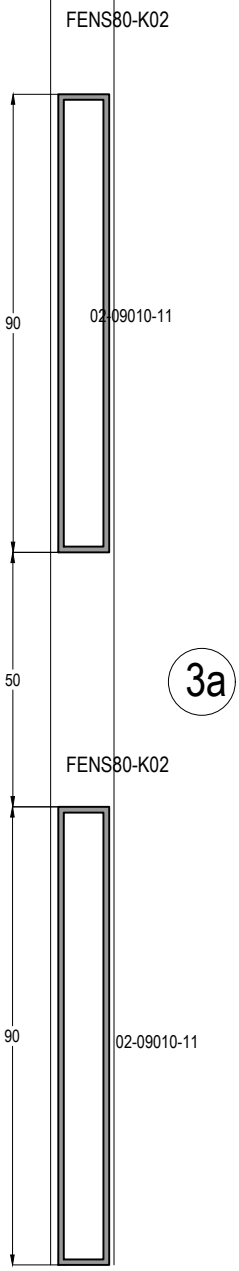

Profil ağırlıklarımız teorik olup; teslim anındaki tartımız geçerlidir.

Profile weights are theoretical and the weight at the time of delivery is valid.

ALUFENS80

ÇİT SİSTEMİ
FENCE SYSTEM

İÇE AÇILIR KAPI DETAYLARI

INNER OPENING DOOR DETAILS

II.Alternative

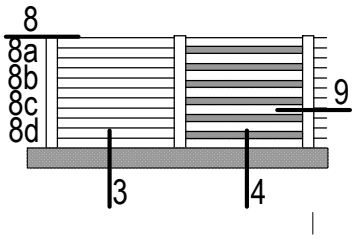

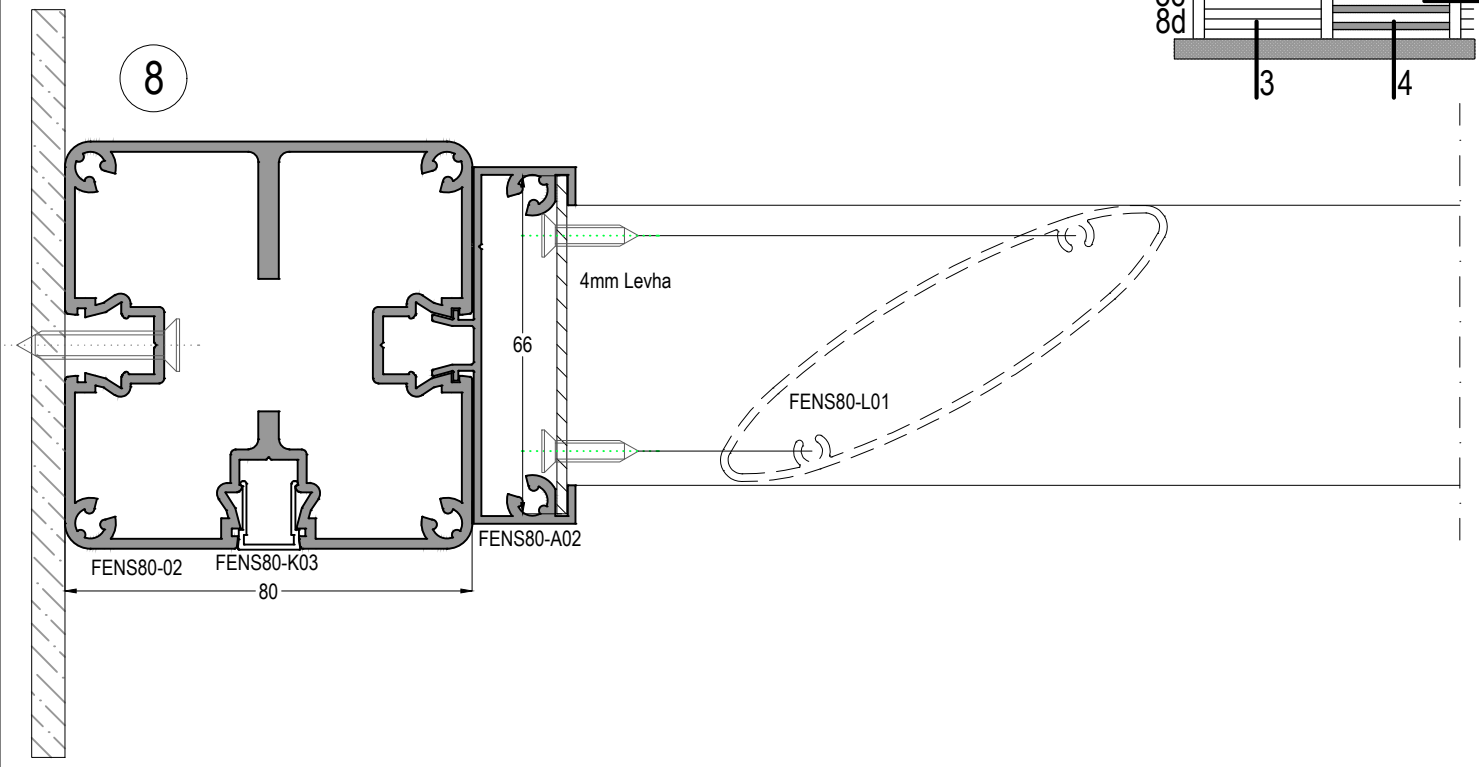

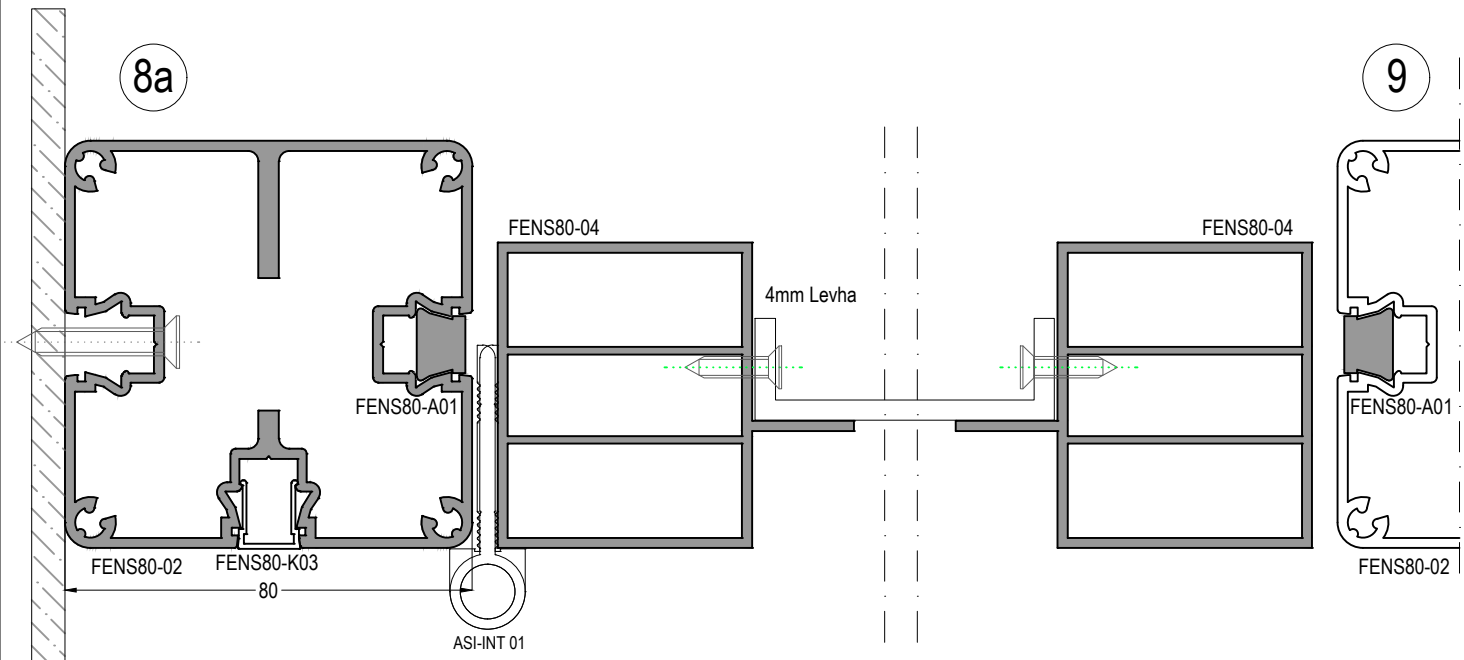

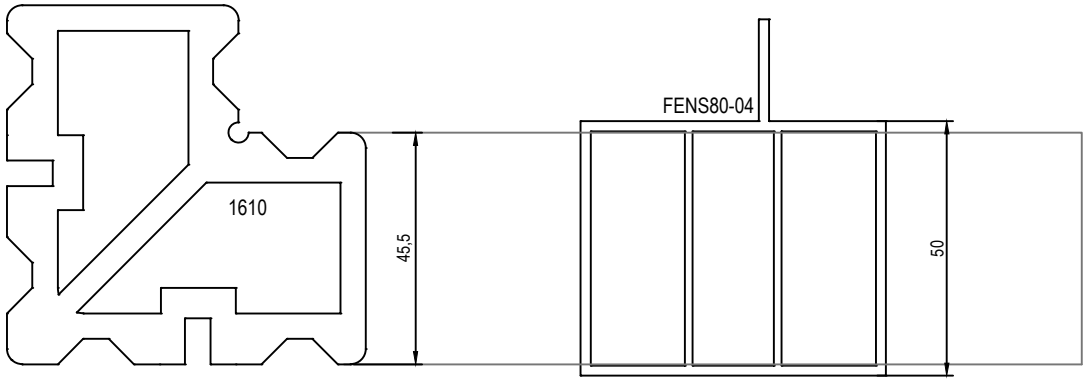

Profil ağırlıklarımız teorik olup; teslim anındaki tartımız geçerlidir.
Profile weights are theoretical and the weight at the time of delivery is valid.

8b

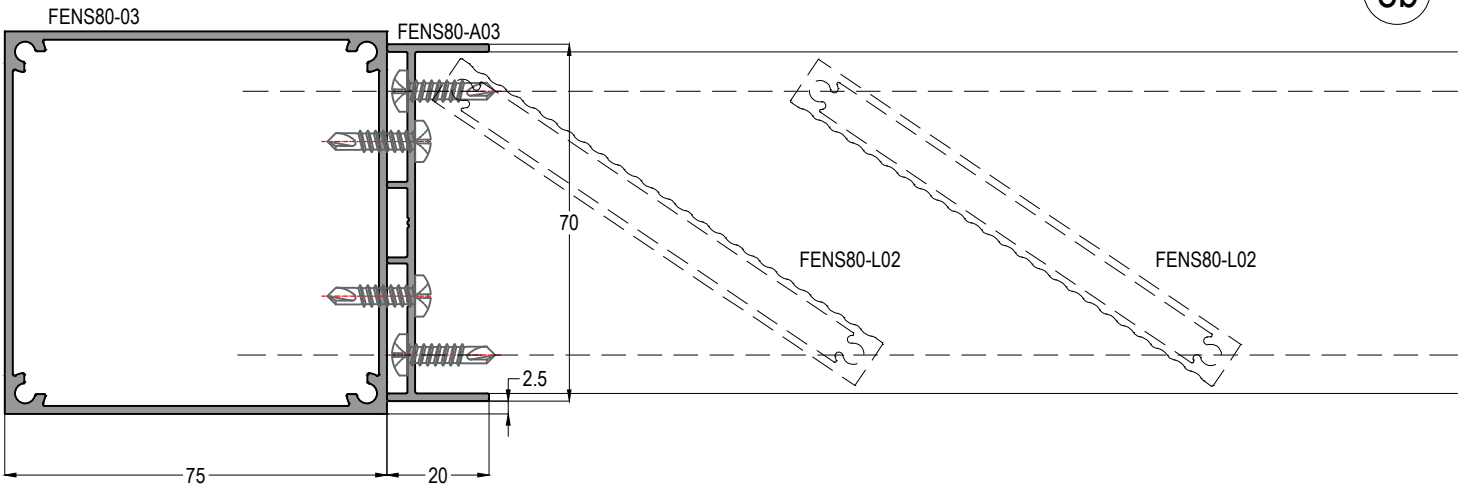

8c

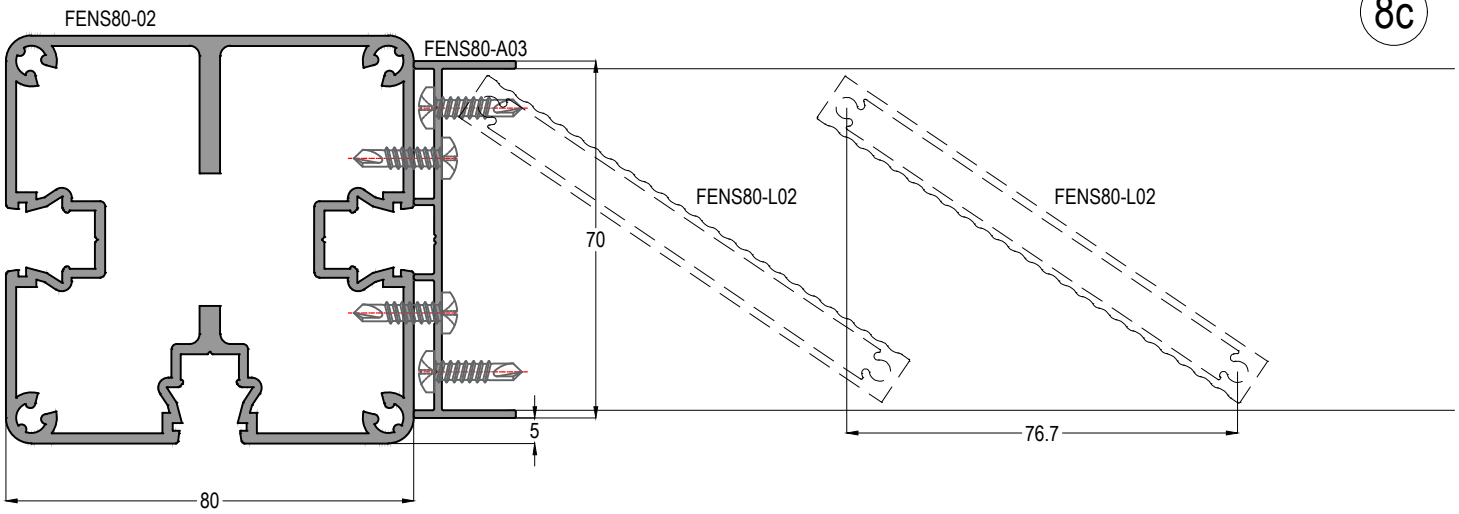

8d

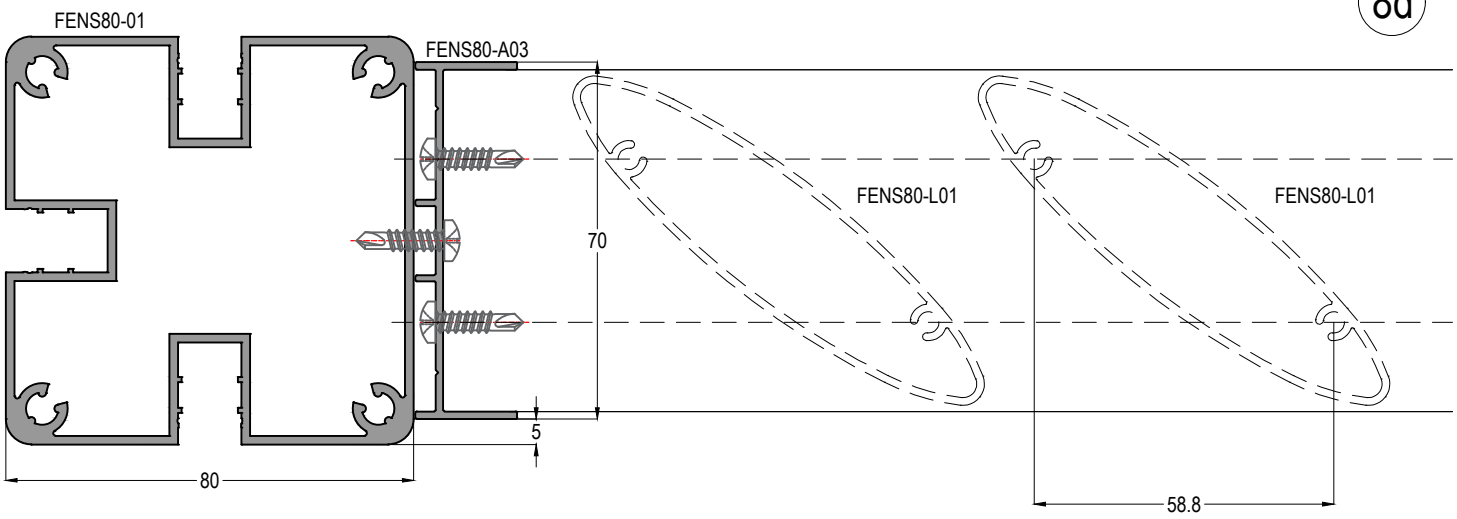

Profil ağırlıklarımız teorik olup; teslim anındaki tartımız geçerlidir.
Profile weights are theoretical and the weight at the time of delivery is valid.

KESİM VE MONTAJ

CUTTING & ASSEMBLY

ALUFENS80

ÇİT SİSTEMİ
FENCE SYSTEM

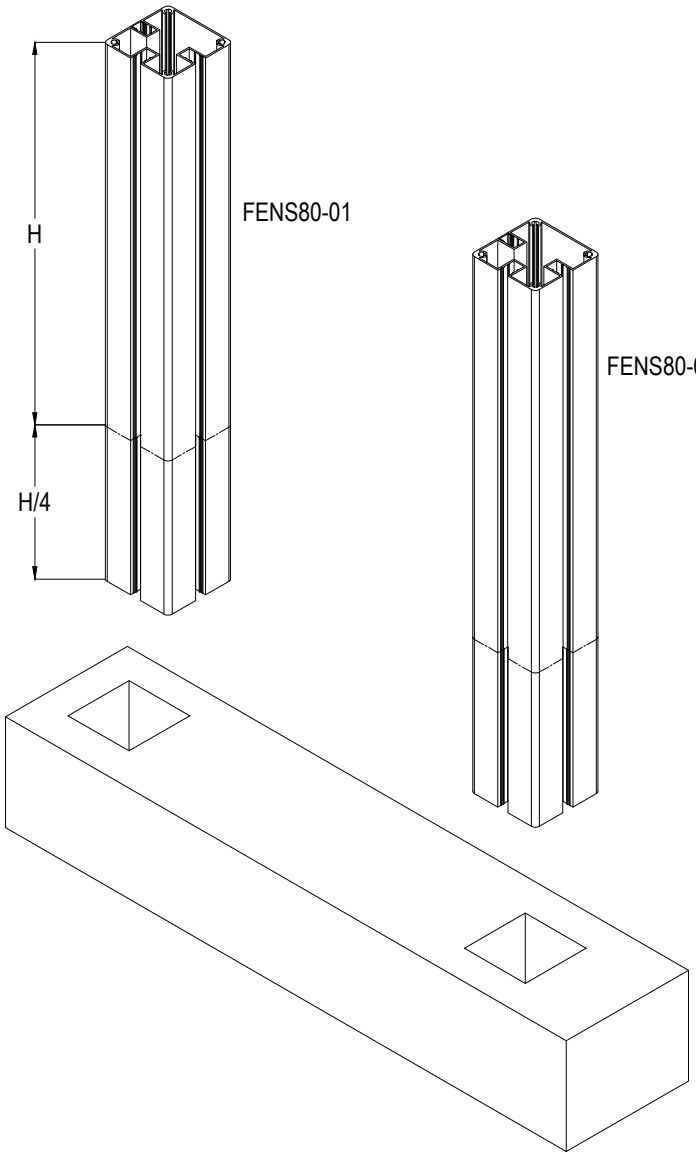

MONTAJ 1: FENS80-01 PROFİLİ BETONA GÖMÜLÜR YÜKSEKLİĞİNİN $\frac{1}{4}$ KADAR MESAFE BETON İÇİNE GİRMELİDİR.

ASSEMBLY 1 : FENS80-01 PROFILE IS EMBEDED IN TO CONCRETE UP TO $\frac{1}{4}$ HEIGHT.

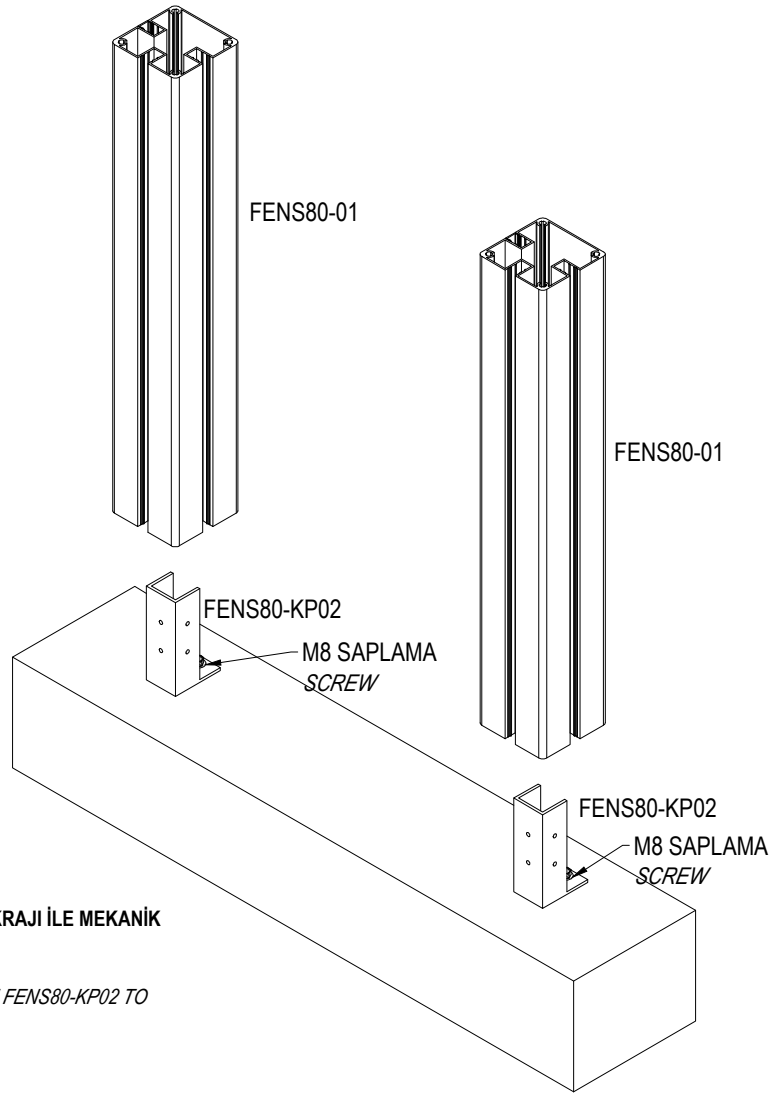

MONTAJ 2: FENS80-01 PROFİL, FENS80-KP02 ANKRAJI İLE MEKANİK OLARAK MONTAJ YAPILIR.

ASSEMBLY 2 : FENS80-01 PROFILE IS FIXED WITH FENS80-KP02 TO BE MECHANICALY.

FENS80 01 / FENS80 KP03-KP04 ile MONTAJ

FENS80 01 with FENS80 KP03-KP04 MONTAGE

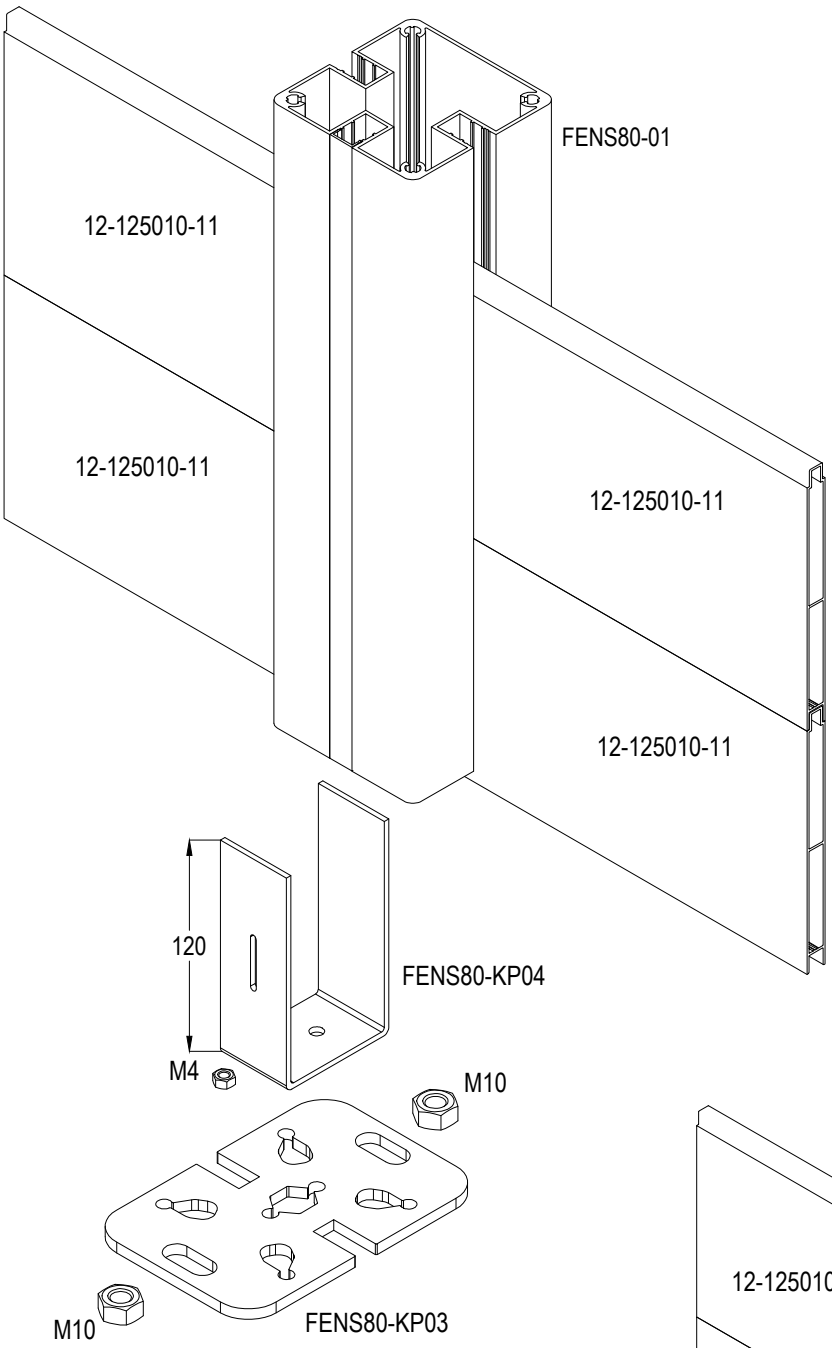

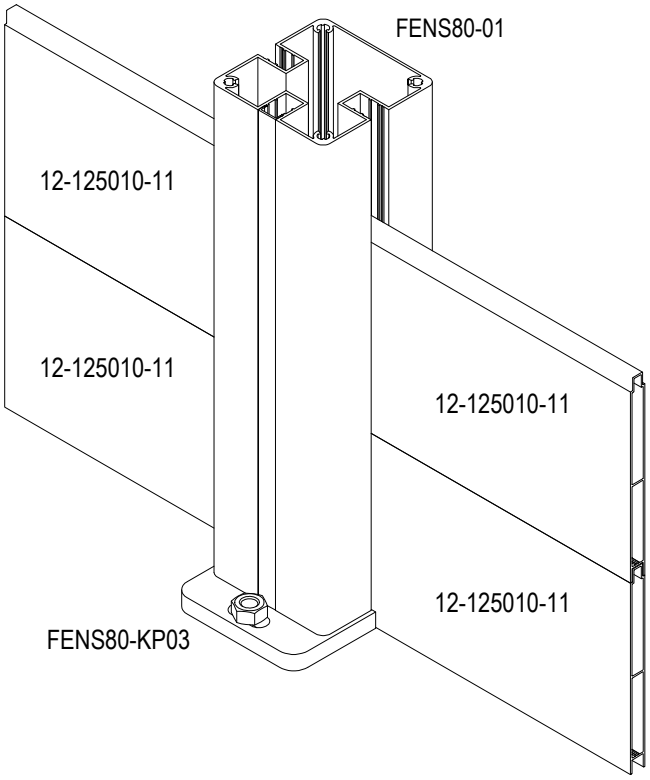

FENS80 01 / FENS80 KP05 ile MONTAJ
FENS80 01 with FENS80 KP05 MONTAGE

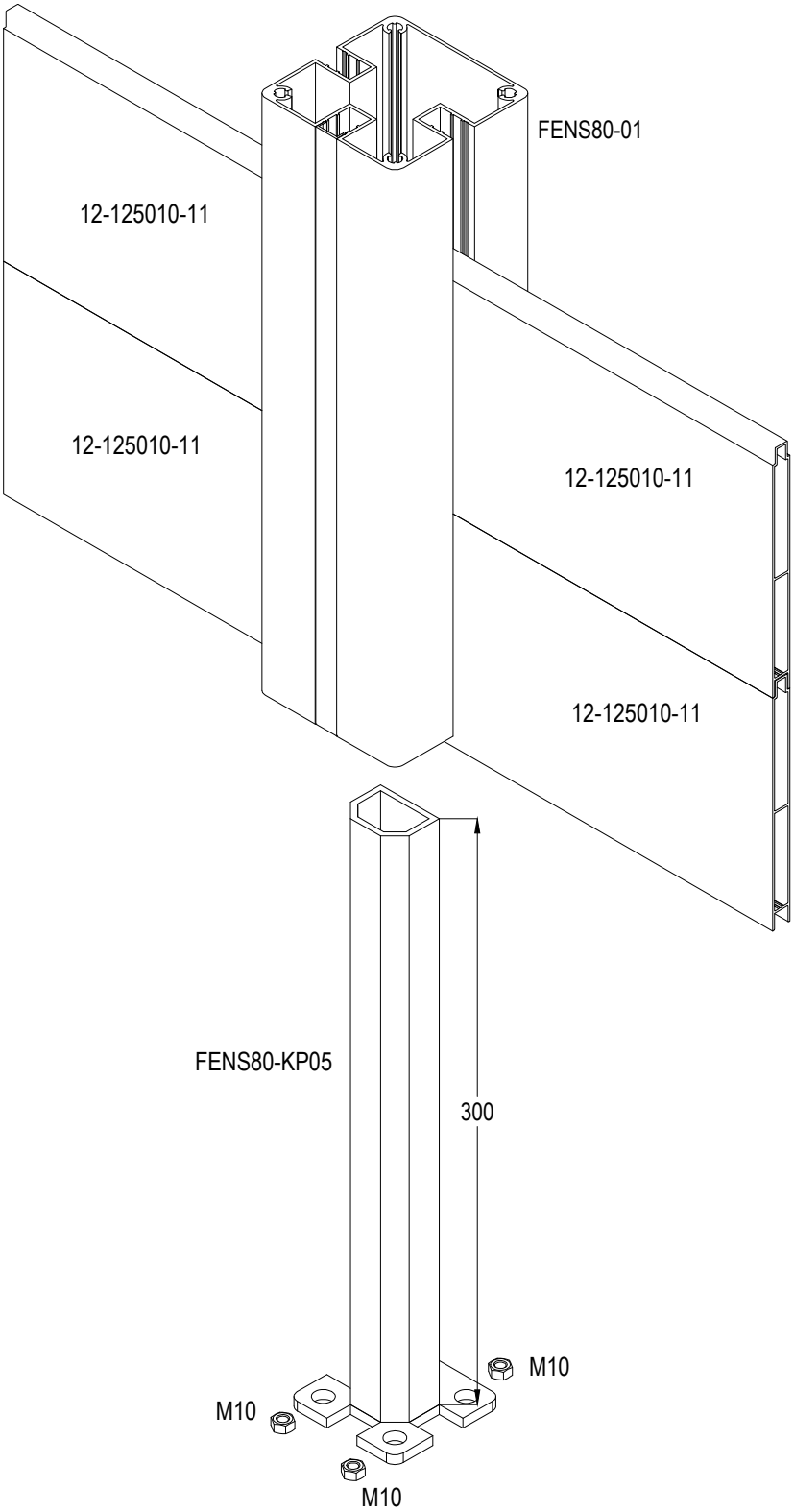

FENS80 01 / FENS80 KP02 ile MONTAJ
FENS80 01 with FENS80 KP02 MONTAGE

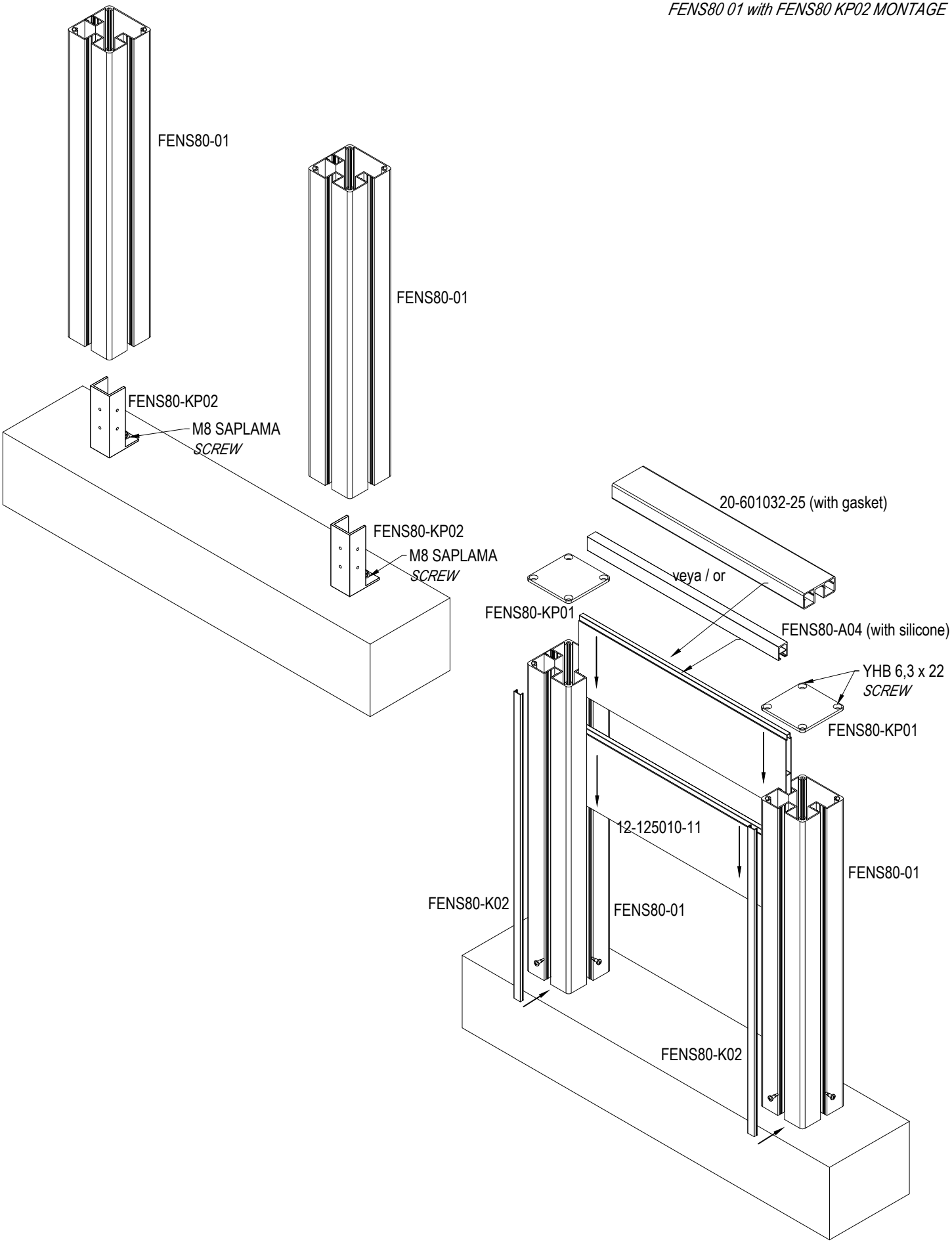

FENS80 01 / FENS80-KP07 ile MONTAJ
FENS80 01 with FENS80-KP07 MONTAGE

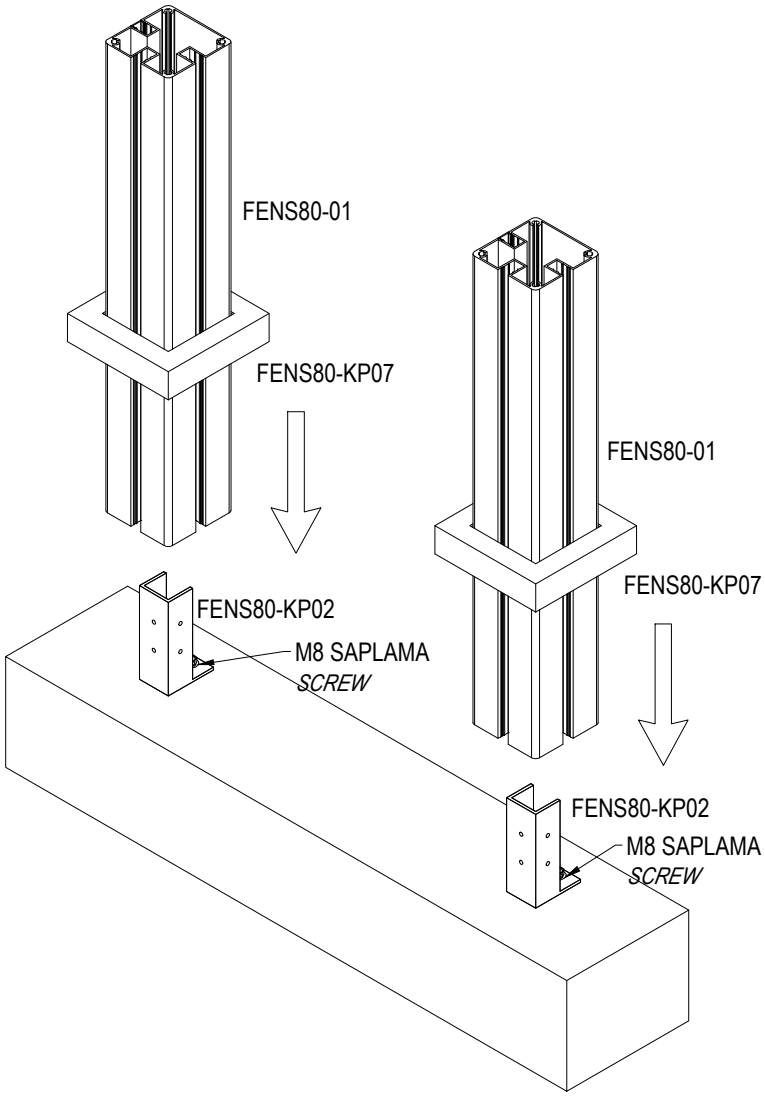

FENS80-KP07
DİKME KAPAĞI
MULLION COVER

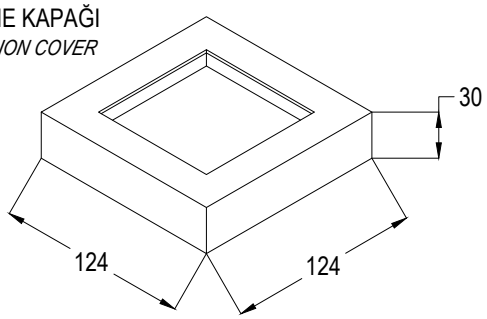

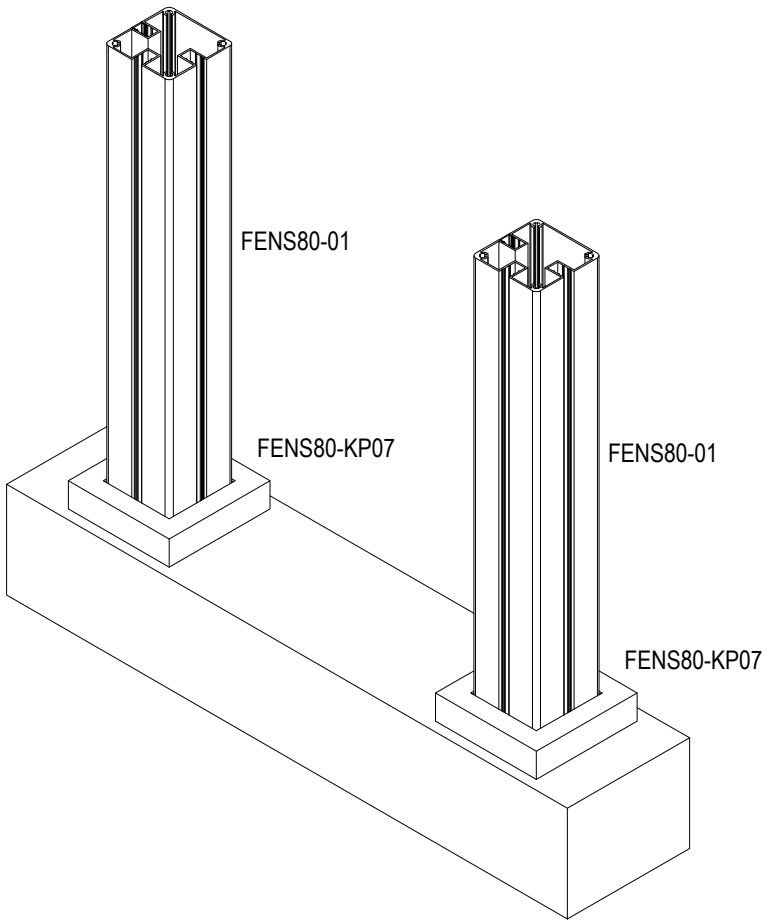

ALUFENS80

ÇİT SİSTEMİ
FENCE SYSTEM

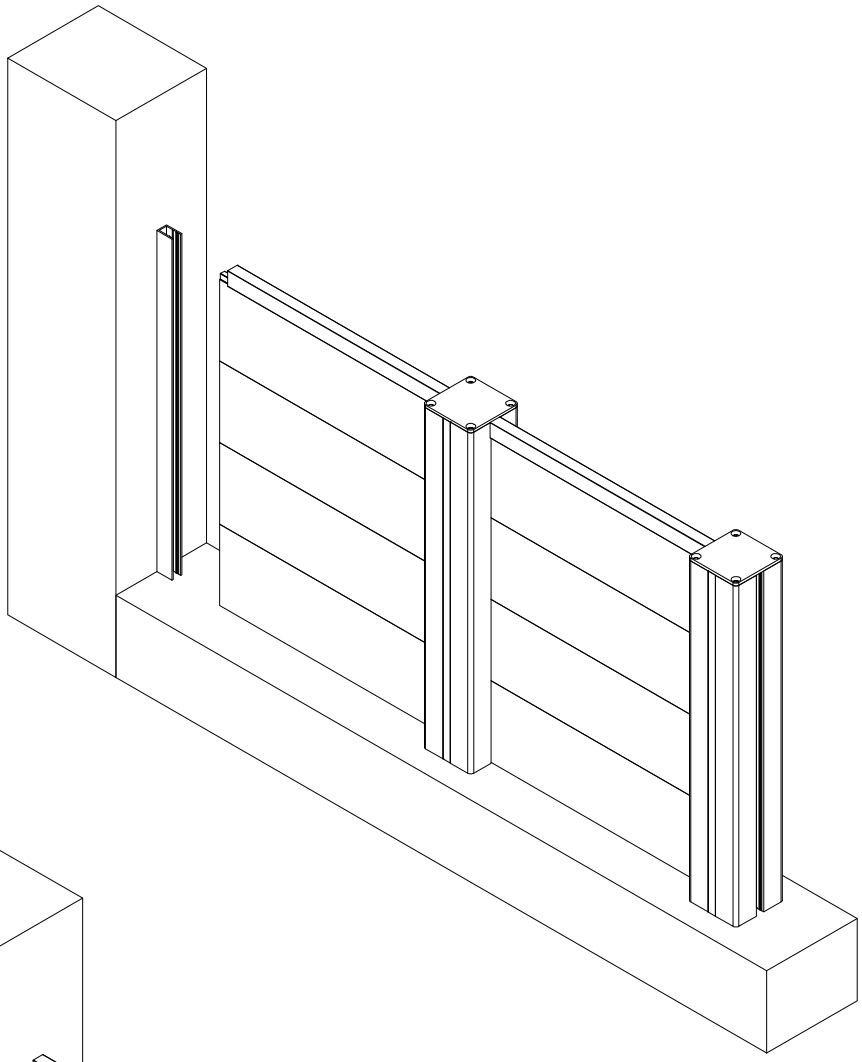

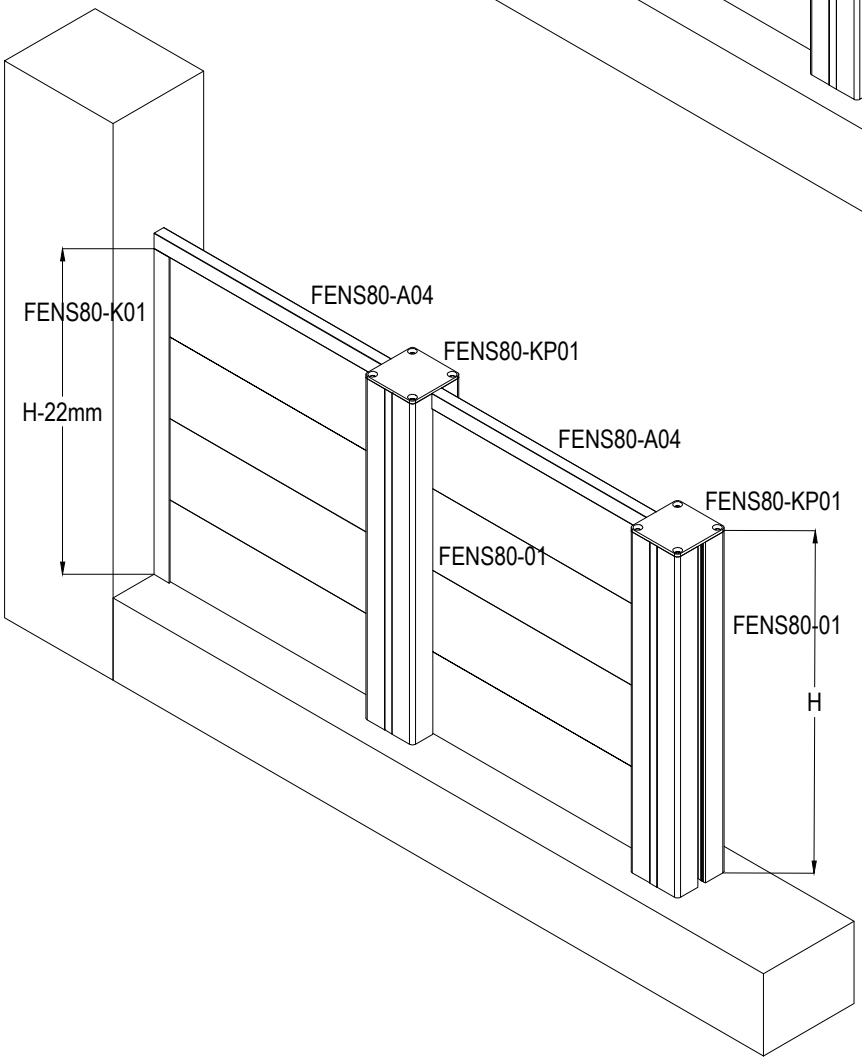

ALUFENS80

ÇİT SİSTEMİ
FENCE SYSTEM

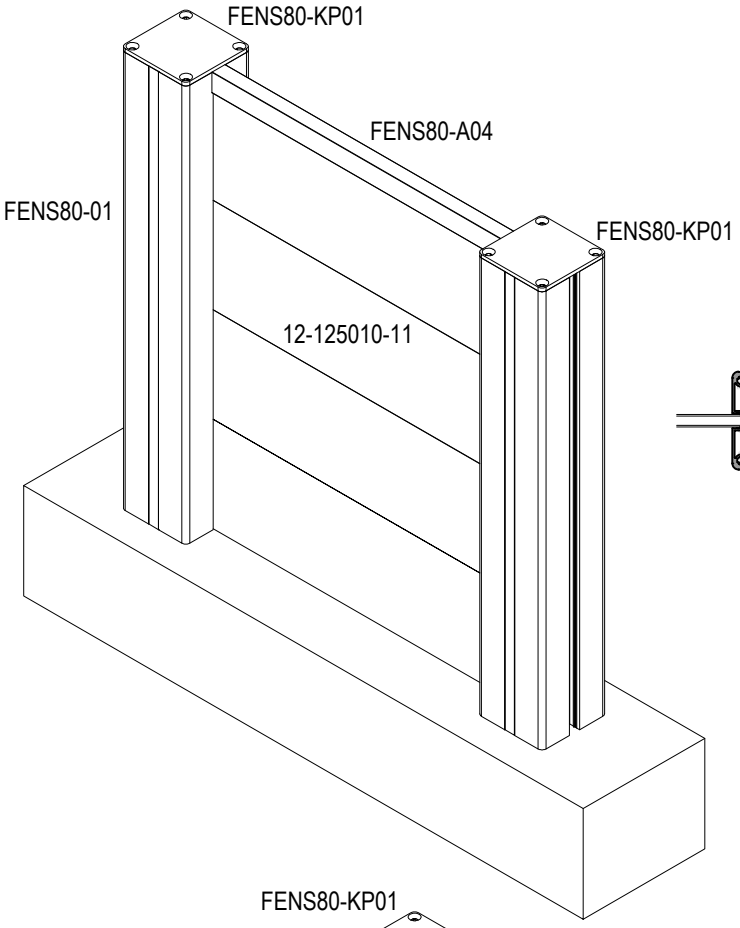

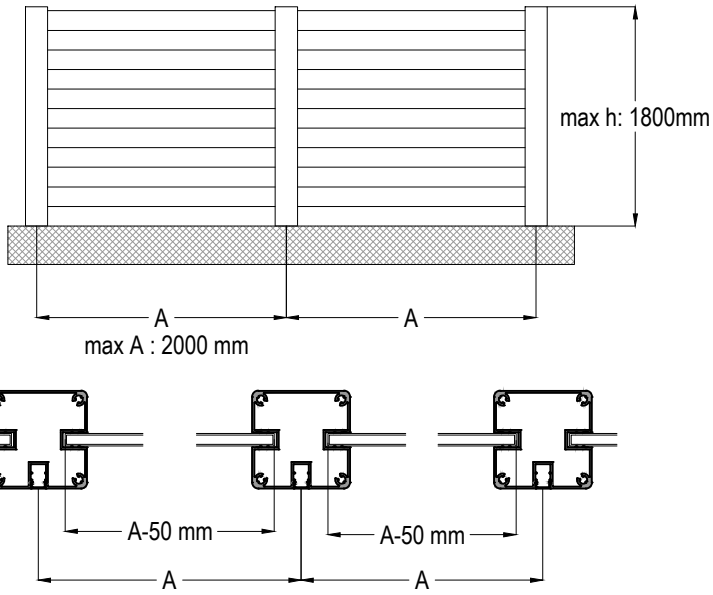

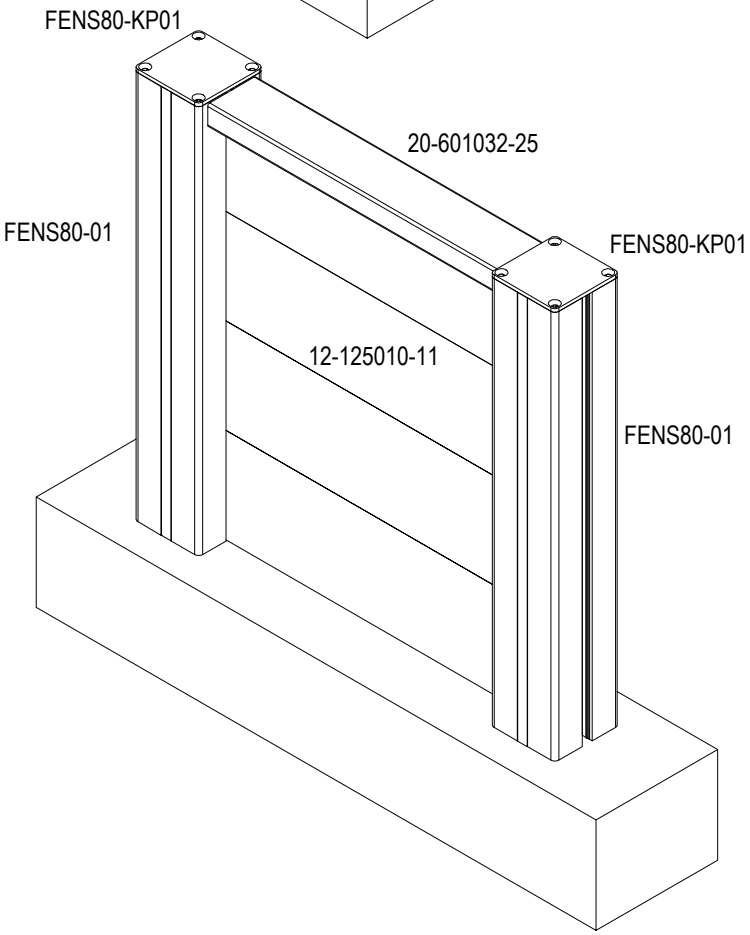

ALUFENS80

ÇİT SİSTEMİ

FENCE SYSTEM

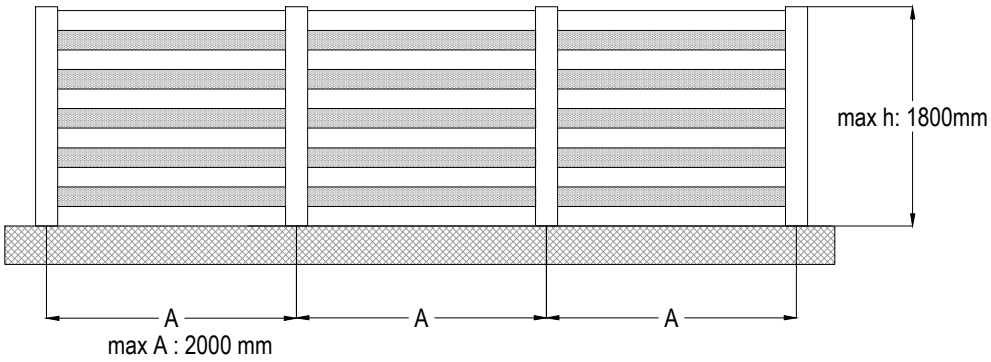

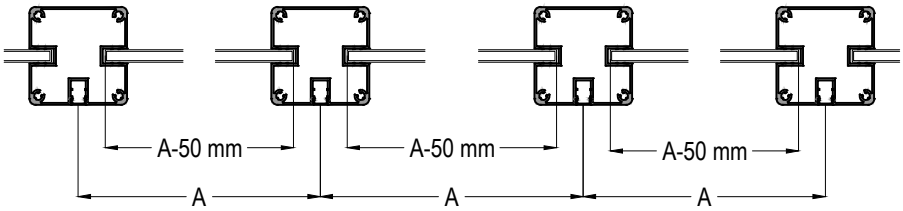

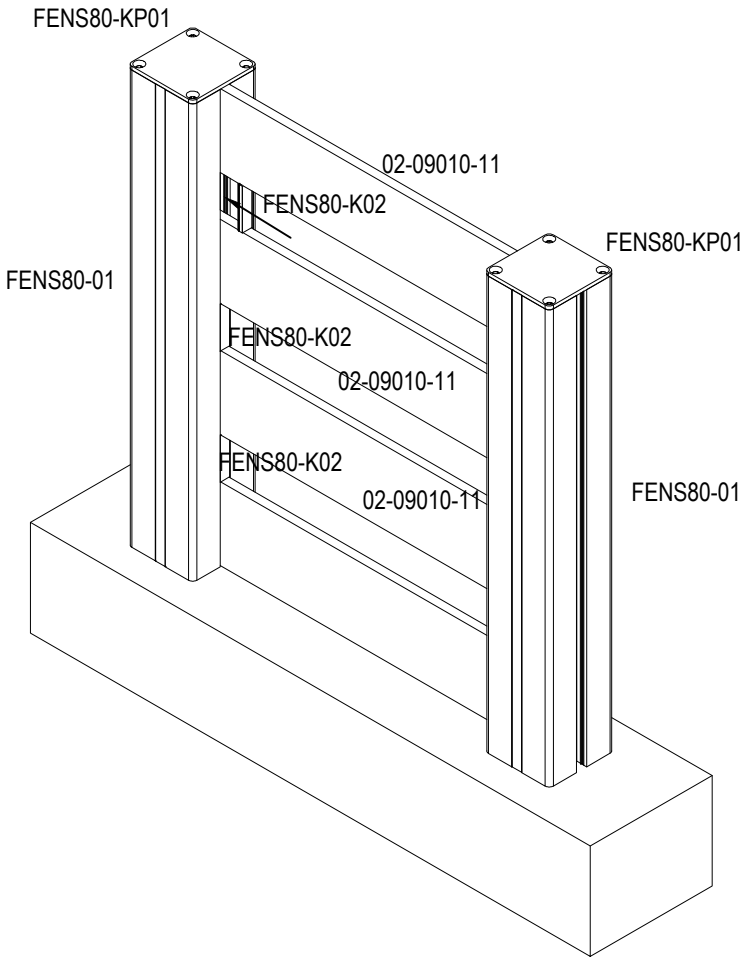

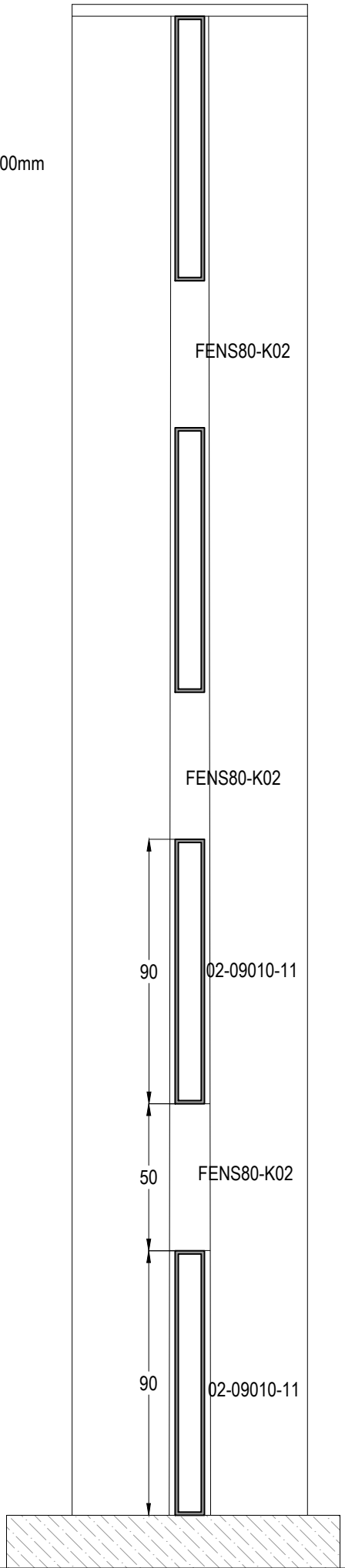

ALUFENS80

ÇİT SİSTEMİ
FENCE SYSTEM

501 EKO PANÇ

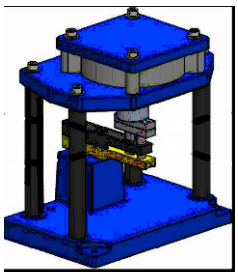

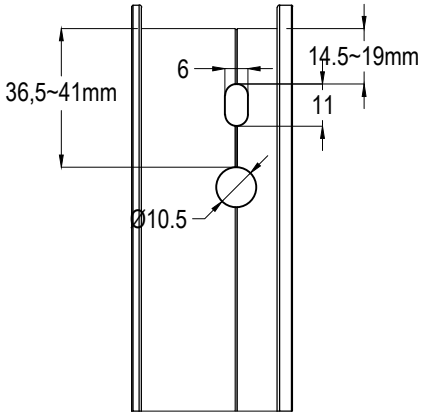

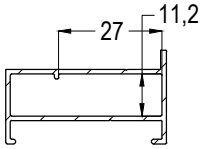

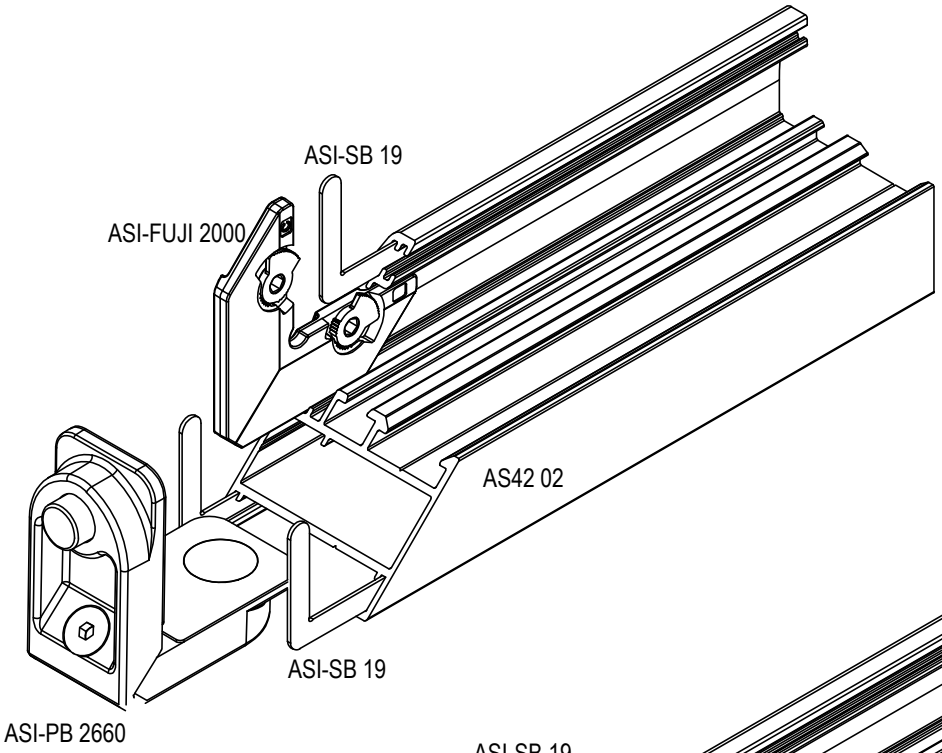

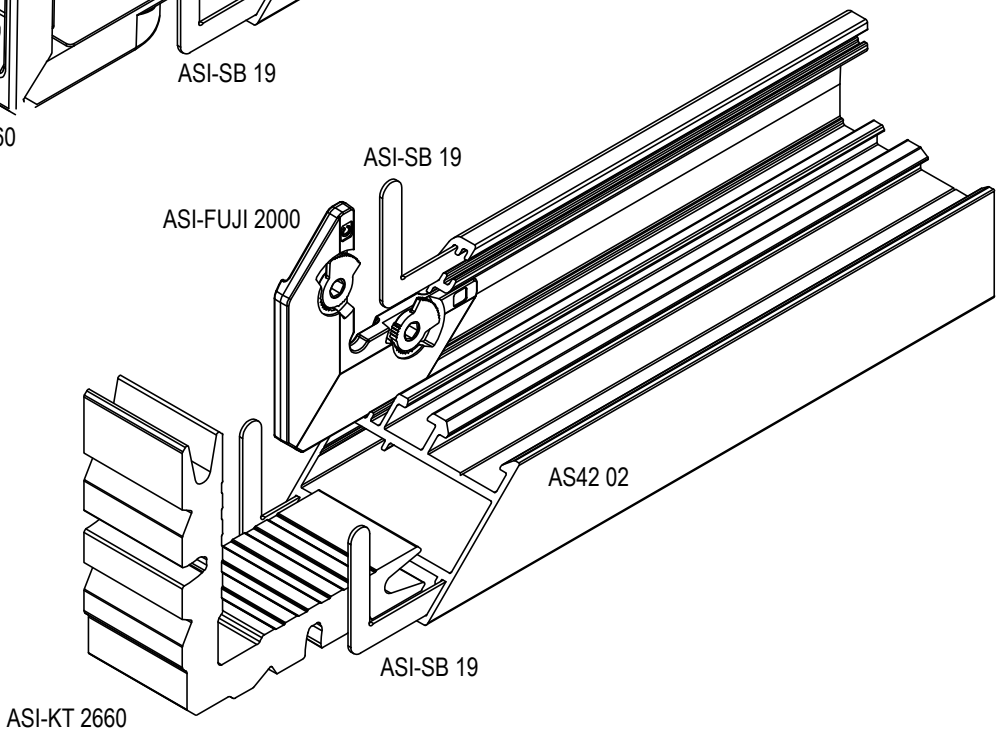

AS42 CAP - AS42 33 PROFİLİ İÇİN
for AS42 33 PROFILE

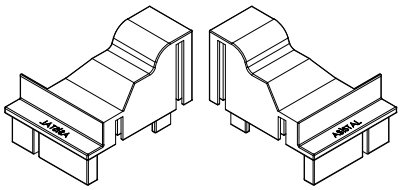

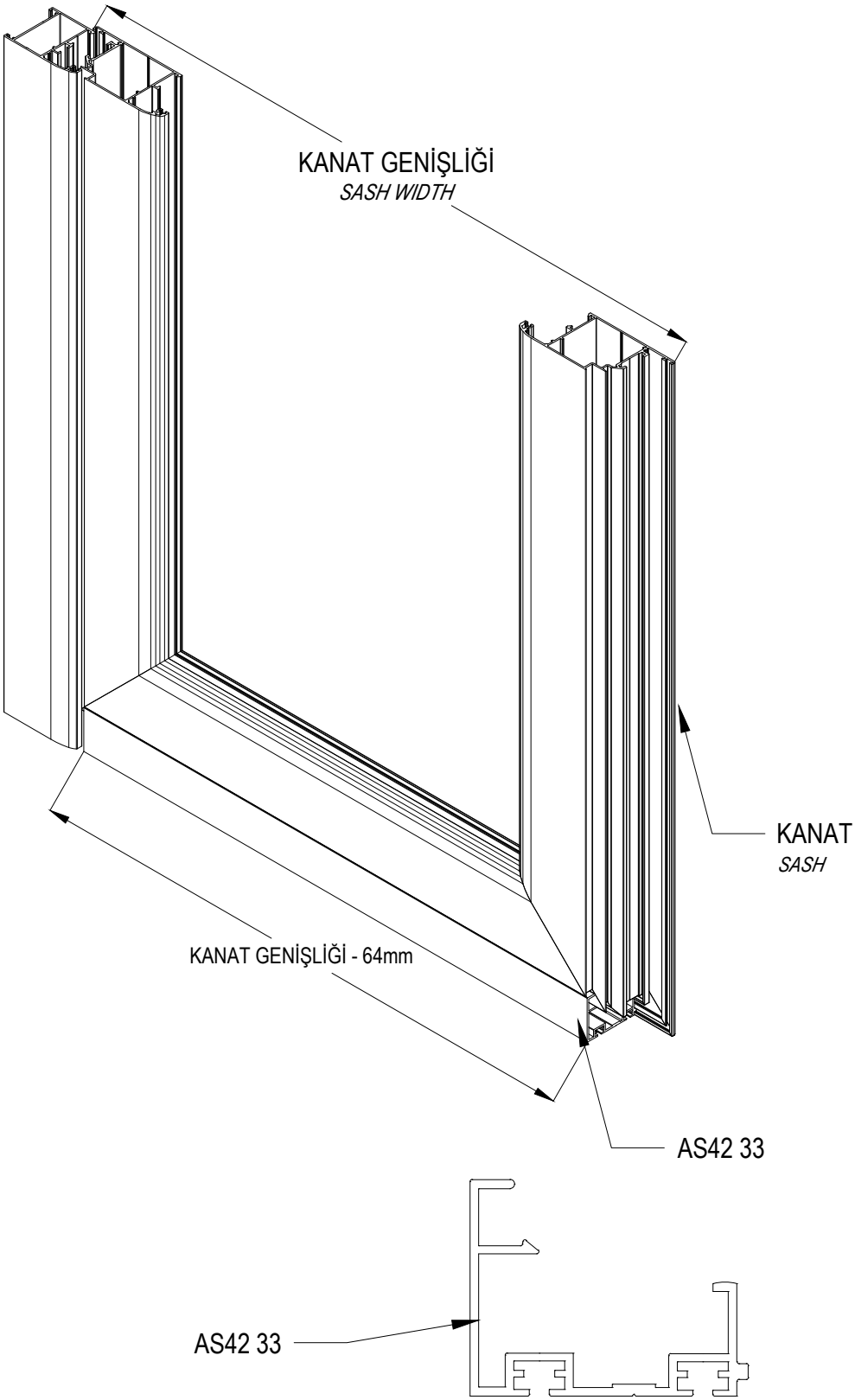

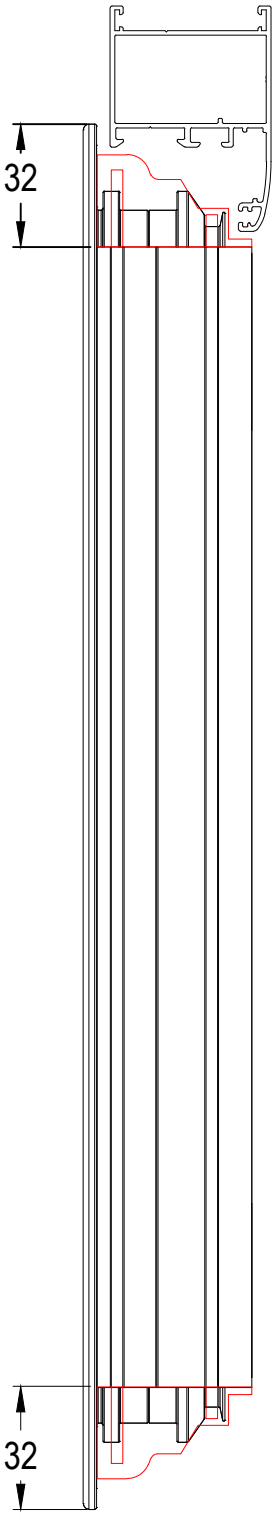

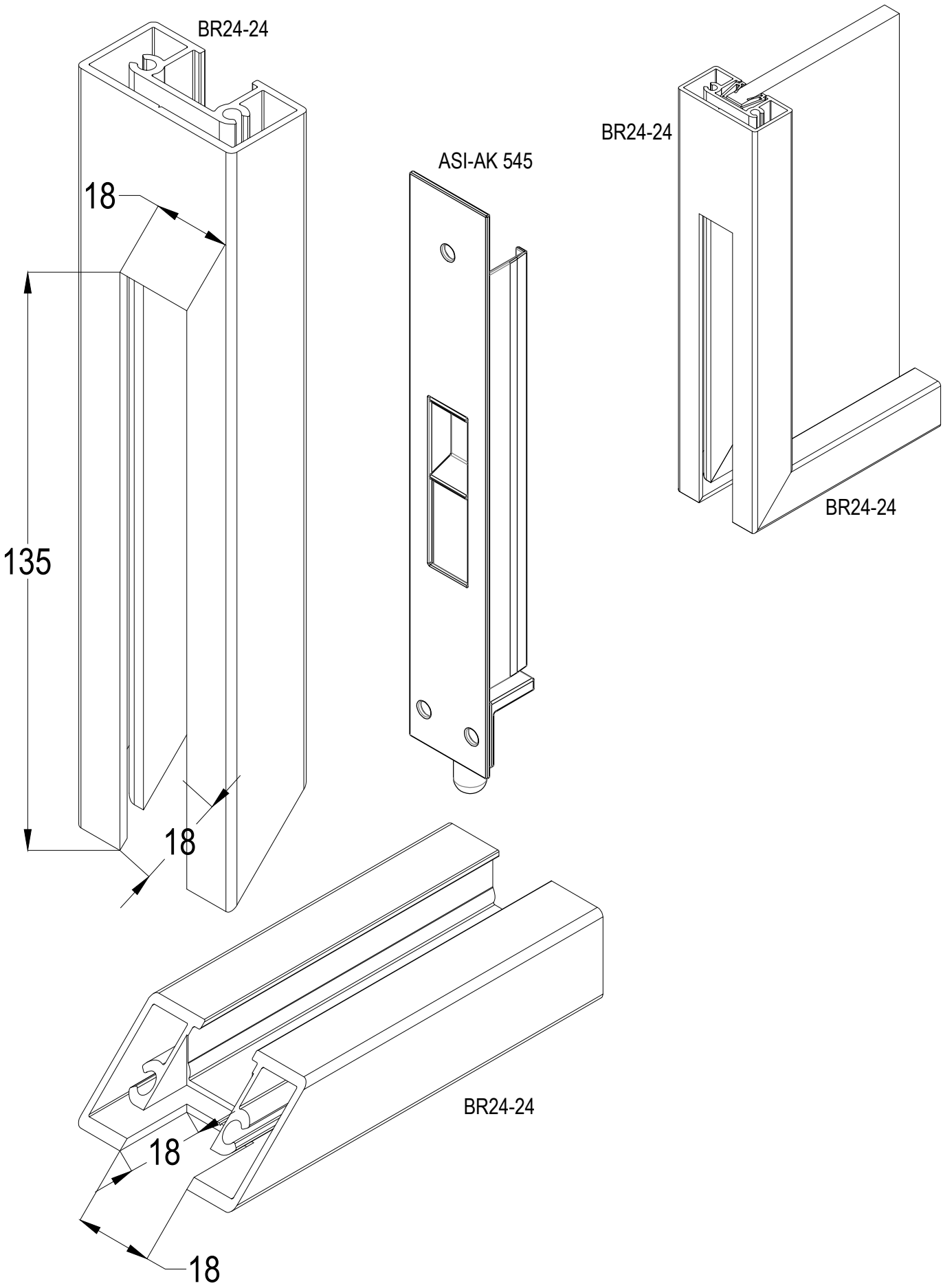
BR24-24
18
135
18
ASI-AK 545
BR24-24
BR24-24
BR24-24
18
18

ALUFENS80

ÇİT SİSTEMİ
FENCE SYSTEM

ASISTAL

KOL MONTAJ DETAYI
HANDLE DETAIL for MONTAGE

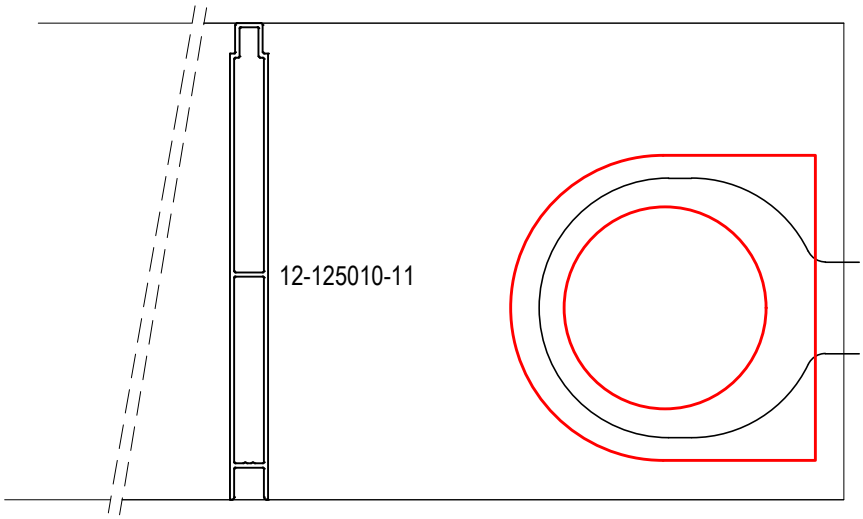

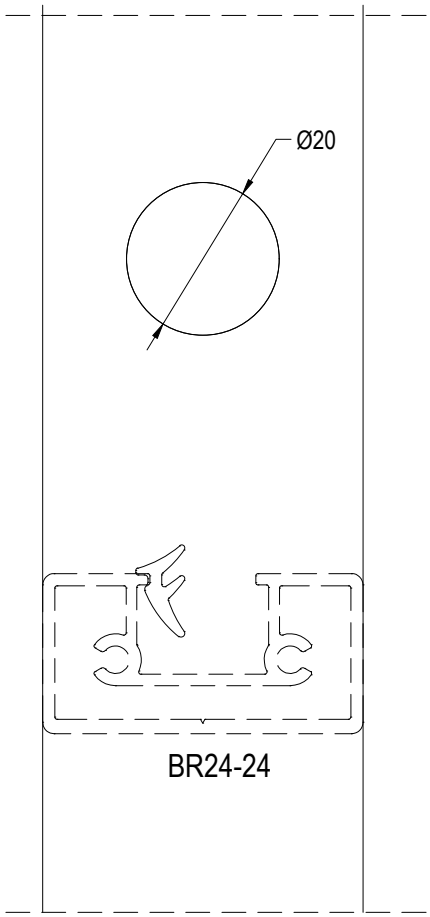

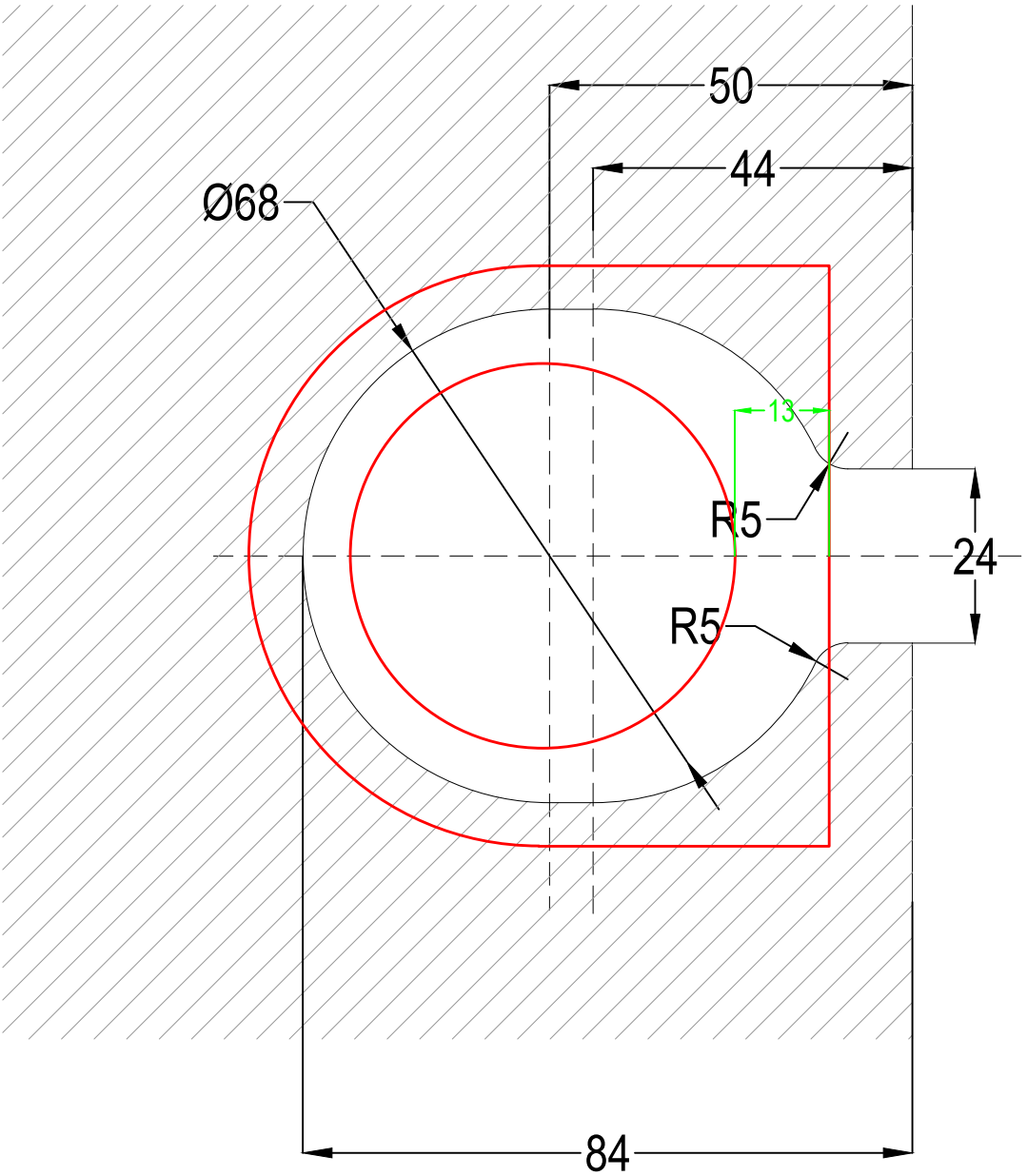

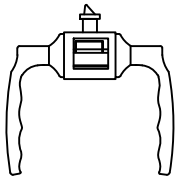

ASI-HCS 01

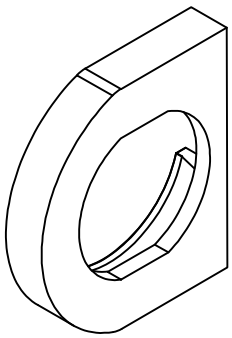

ASI-HCS 01A

ASI-HCS 01A
CAMA VEYA LAMBRI MONTAJINDA
YAPIŞTIRICI
KULLANILMASI ÖNERİLİR
WE ADVICE TO USE GLUE ON
ASSEMBLY FOR ASI-HCS 01 A AND
GLASS,SHUTTER DOOR